見積参考資料

工事名　Ｒ８徳土　国道４３８号　佐・下　道路改良工事（６）

◇経費情報◇

工種区分	道路改良工事
単価地区	徳島６
単価使用年月	令和 8年 8月
施工地域・工事場所	補正無し（地方部　施工場所が一般交通等の影響を受けない場合）
前金支出割合	補正を行わない
契約保証	金銭的保証
現場環境改善費	計上しない
週休２日確保工事に係る経費補正	補正なし

注意

「見積参考資料」は入札参加者の迅速で適正な工事費の見積りのための一資料であり、請負契約を拘束するものではない。

設計内訳書（本01）

工事名	Ｒ８徳土　国道４３８号　佐・下　道路改良工事（６）	事業区分 工事区分	道路新設･改築 道路改良

工事区分・工種・種別・細別	規格	単位	数量	単価	金額	数量・金額増減	摘要
道路改良		式	1				
道路土工		式	1				
残土処理工		式	1				
土砂等運搬	土質:土砂(岩塊･玉石混り土含む)	m3	200				単　1号
土砂等運搬	土質:軟岩	m3	30				単　2号
積込(ﾙｰｽﾞ)		m3	30				単　3号
残土等処分		m3	230				単　4号
擁壁工		式	1				
作業土工		式	1				
床掘り	土質:土砂	m3	100				単　5号
埋戻し	土質区分:土砂, 土質:土砂	m3	50				単　6号
場所打擁壁工(構造物単位)		式	1				
重力式擁壁	擁壁平均高さ:1mを超え2m未満, 本体ｺﾝｸﾘｰﾄ規格:18-8-40(高炉)	m3	30				単　7号

徳島県

設計内訳書（本01）

工事名	Ｒ８徳土　国道４３８号　佐・下　道路改良工事（６）	事業区分 工事区分	道路新設･改築 道路改良

工事区分・工種・種別・細別	規格	単位	数量	単価	金額	数量・金額増減	摘要
鉄筋 ｶﾞｰﾄﾞﾚｰﾙ補強筋	SD345 D13	t	0.12				単　8号
平張ｺﾝｸﾘｰﾄ	18-8-25(高炉)t=10cm,RC-40 t=15cm	m2	31				単　9号
場所打擁壁工 舗装止擁壁		式	1				
基礎材	基礎材規格:再生ｸﾗｯｼｬﾗﾝ40～0,敷厚:0.1m	m2	3				単　10号
ｺﾝｸﾘｰﾄ	18-8-40(高炉)	m3	0.9				単　11号
型枠	型枠の種類:一般型枠	m2	9				単　12号
目地板	目地板の種類:瀝青繊維質目地板t=10	m2	0.1				単　13号
石･ﾌﾞﾛｯｸ積(張)工		式	1				
作業土工		式	1				
床掘り(掘削)	土質:軟岩	m3	30				単　14号
床掘り	土質:土砂	m3	140				単　15号
埋戻し	土質:土砂	m3	10				単　16号
基面整正		m2	20				単　17号

設計内訳書（本01）

工事名	Ｒ８徳土　国道４３８号　佐・下　道路改良工事（６）	事業区分 工事区分	道路新設･改築 道路改良

工事区分・工種・種別・細別	規格	単位	数量	単価	金額	数量・金額増減	摘要
ｺﾝｸﾘｰﾄﾌﾞﾛｯｸ工(ｺﾝｸﾘｰﾄﾌﾞﾛｯｸ積)		式	1				
現場打基礎ｺﾝｸﾘｰﾄ 基礎材無	ｺﾝｸﾘｰﾄ規格:18-8-40(高炉),底幅:43cm,高さ:25cm	m	30				単　18号
現場打基礎ｺﾝｸﾘｰﾄ 基礎材有	ｺﾝｸﾘｰﾄ規格:18-8-40(高炉),底幅:43cm,高さ:25cm	m	44				単　19号
現場打小口止ｺﾝｸﾘｰﾄ	ｺﾝｸﾘｰﾄ規格:18-8-40(高炉)	m3	3				単　20号
ｺﾝｸﾘｰﾄ(間知)ﾌﾞﾛｯｸ積	ﾌﾞﾛｯｸ規格:滑面　控え35cm	m2	137				単　21号
胴込･裏込材(砕石)	砕石規格:再生砕石 RC-40	m3	48				単　22号
目地板 現場打天端ｺﾝｸﾘｰﾄ	目地板の種類:瀝青繊維質目地板t=10	m2	0.6				単　23号
現場打天端ｺﾝｸﾘｰﾄ	ｺﾝｸﾘｰﾄ規格:18-8-25(高炉)	m3	6				単　24号
平張りｺﾝｸﾘｰﾄ	18-8-40(高炉)	m3	6				単　25号
流入部ｺﾝｸﾘｰﾄ	18-8-40(高炉)	m3	0.6				単　26号
排水構造物工		式	1				
作業土工		式	1				
床掘り	土質:土砂	m3	60				単　27号

設計内訳書（本01）

工事名	Ｒ８徳土　国道４３８号　佐・下　道路改良工事（６）	事業区分 工事区分	道路新設･改築 道路改良

工事区分・工種・種別・細別	規格	単位	数量	単価	金額	数量・金額増減	摘要
埋戻し	土質区分:土砂,土質:土砂	m3	30				単　28号
側溝工		式	1				
ﾌﾟﾚｷｬｽﾄU型側溝 1号　基礎材有	U型側溝規格:落ちふた式U型側溝	m	49				単　29号
側溝蓋	蓋版の規格:300 41.2×9.5×50	枚	98				単　30号
管渠工		式	1				
1号管渠	φ300(流用品)	m	6				単　31号
2号管渠	φ400	m	5				単　32号
集水桝･ﾏﾝﾎｰﾙ工		式	1				
現場打ち集水桝 17号	集水桝･街渠桝種類:現場打材,ｺﾝｸﾘｰﾄ規格:18-8-40(高炉),法面作業補正:無し	箇所	1				単　33号
鋼製桝蓋 17号	蓋種類:T-25 600×600 ﾎﾞﾙﾄ固定	枚	1				単　34号
排水工		式	1				
小段排水	U型側溝の種類:鉄筋ｺﾝｸﾘｰﾄU型 JIS A 5372,U型側溝の規格:300B 300×300×600	m	10				単　35号
防護柵工		式	1				

設計内訳書（本01）

工事名	Ｒ８徳土　国道４３８号　佐・下　道路改良工事（６）	事業区分 工事区分	道路新設･改築 道路改良

工事区分・工種・種別・細別	規格	単位	数量	単価	金額	数量・金額増減	摘要
防止柵工		式	1				
転落(横断)防止柵	H=1.1m	m	10				単　36号
路側防護柵工		式	1				
ｶﾞｰﾄﾞﾚｰﾙ	Gr-C-2B	m	28				単　37号
構造物撤去工		式	1				
排水構造物撤去工		式	1				
鉄筋ｺﾝｸﾘｰﾄ台付管撤去	作業区分:撤去	m	12				単　38号
仮設工		式	1				
交通管理工		式	1				
交通誘導警備員 A		人日	50				単　39号
直接工事費		式	1				
共通仮設		式	1				
共通仮設費		式	1				

設計内訳書（本01）

工事名	Ｒ８徳土　国道４３８号　佐・下　道路改良工事（６）	事業区分 工事区分	道路新設･改築 道路改良

工事区分・工種・種別・細別	規格	単位	数量	単価	金額	数量・金額増減	摘要
技術管理費		式	1				
土質等試験費		式	1				内　1号
共通仮設費（率計上）		式	1				
純工事費		式	1				
現場管理費		式	1				
工事原価		式	1				
一般管理費等		式	1				
工事価格		式	1				
消費税額及び地方消費税額		式	1				
工事費計		式	1				

一式当り内訳書

単価使用年月	2026.08
歩掛適用年月	2026.08
労務調整係数	1.000-00000　0.0　0

内　1号	土質等試験費						
名称・規格	条件	単位	数量	単価	金額	数量・金額増減	摘要
土質等試験費(一式入力)		式	1				単　49号
合計							

1次単価表

単価使用年月	2026.08
歩掛適用年月	2026.08
労務調整係数	1.000-00000　0.0　0

単　1号	土砂等運搬	土質:土砂(岩塊・玉石混り土含む)	単位	m3	単位数量	1	単価	

名称・規格	条件	単位	数量	単価	金額	摘要
土砂等運搬	標準,ﾊﾞｯｸﾎｳ ﾊﾞｹｯﾄ容量0.8m3,土砂(岩塊・玉石混り土含む),無し,49.5km以下	m3	1			
合計						
単価						円／m3

1次単価表

単価使用年月	2026.08
歩掛適用年月	2026.08
労務調整係数	1.000-00000　0.0　0

単　2号	土砂等運搬	土質:軟岩	単位	m3	単位数量	1	単価	

名称・規格	条件	単位	数量	単価	金額	摘要
土砂等運搬	標準,ﾊﾞｯｸﾎｳ ﾊﾞｹｯﾄ容量0.8m3,軟岩,無し,49.5km以下	m3	1			
合計						
単価						円／m3

１次単価表

単価使用年月	2026.08
歩掛適用年月	2026.08
労務調整係数	1.000-00000　0.0　0

単　3号	積込(ﾙｰｽﾞ)		単位	m3	単位数量	1	単価	
名称・規格		条件	単位	数量	単価	金額	摘要	
積込(ﾙｰｽﾞ)		土砂,土量50,000m3未満	m3	1				
合計								
単価							円／m3	

１次単価表

単価使用年月	2026.08
歩掛適用年月	2026.08
労務調整係数	1.000-00000　0.0　0

単　4号	残土等処分		単位	m3	単位数量	1	単価	
名称・規格		条件	単位	数量	単価	金額	摘要	
残土等処分			m3	1				
合計								
単価							円／m3	

1次単価表

単価使用年月	2026.08
歩掛適用年月	2026.08
労務調整係数	1.000-00000　0.0　0

単　5号	床掘り	土質:土砂	単位	m3	単位数量	1	単価	

名称・規格	条件	単位	数量	単価	金額	摘要
床掘り	土砂,上記以外(小規模),全ての費用	m3	1			
合計						
単価						円／m3

1次単価表

単価使用年月	2026.08
歩掛適用年月	2026.08
労務調整係数	1.000-00000　0.0　0

単　6号	埋戻し	土質区分:土砂,土質:土砂	単位	m3	単位数量	1	単価	

名称・規格	条件	単位	数量	単価	金額	摘要
埋戻し	上記以外(小規模),土砂,全ての費用	m3	1			
合計						
単価						円／m3

1次単価表

単価使用年月	2026.08
歩掛適用年月	2026.08
労務調整係数	1.000-00000　0.0　0

単　7号	重力式擁壁	擁壁平均高さ:1mを超え2m未満,本体 ｺﾝｸﾘｰﾄ規格:18-8-40(高炉)	単位	m3	単位数量	1	単価	

名称・規格	条件	単位	数量	単価	金額	摘要
重力式擁壁	1mを超え2m未満,18-8-40(高炉),有り,無し,一般養生	m3	1			
合計						
単価						円／m3

1次単価表

単価使用年月	2026.08
歩掛適用年月	2026.08
労務調整係数	1.000-00000　0.0　0

単　8号	鉄筋 ｶﾞｰﾄﾞﾚｰﾙ補強筋	SD345 D13	単位	t	単位数量	1	単価	

名称・規格	条件	単位	数量	単価	金額	摘要
鉄筋工 加工･組立	加工･組立,一般構造物,SD345 D13,標準	t	1			単　40号
合計						
単価						円／t

1次単価表

単価使用年月	2026.08
歩掛適用年月	2026.08
労務調整係数	1.000-00000　0.0　0

単　9号	平張ｺﾝｸﾘｰﾄ	18-8-25(高炉)t=10cm,RC-40 t=15cm	単位	m2	単位数量	1	単価	

名称・規格	条件	単位	数量	単価	金額	摘要
ｺﾝｸﾘｰﾄ	小型構造物,人力打設,18-8-25(高炉),一般養生,無し,全ての費用	m3	0.1			
基礎砕石	12.5cmを超え17.5cm以下,再生ｸﾗｯｼｬﾗﾝ 40～0,全ての費用	m2	1			
合計						
単価						円／m2

1次単価表

単価使用年月	2026.08
歩掛適用年月	2026.08
労務調整係数	1.000-00000　0.0　0

単　10号	基礎材	基礎材規格:再生ｸﾗｯｼｬﾗﾝ40～0,敷厚:0.1m	単位	m2	単位数量	1	単価	

名称・規格	条件	単位	数量	単価	金額	摘要
基礎砕石	7.5cmを超え12.5cm以下,再生ｸﾗｯｼｬﾗﾝ 40～0,全ての費用	m2	1			
合計						
単価						円／m2

1次単価表

単価使用年月	2026.08
歩掛適用年月	2026.08
労務調整係数	1.000-00000　0.0　0

単　11号	ｺﾝｸﾘｰﾄ	18-8-40(高炉)	単位	m3	単位数量	1	単価	

名称・規格	条件	単位	数量	単価	金額	摘要
ｺﾝｸﾘｰﾄ	小型構造物,人力打設,18-8-40(高炉),一般養生,無し,全ての費用	m3	1			
合計						
単価						円／m3

1次単価表

単価使用年月	2026.08
歩掛適用年月	2026.08
労務調整係数	1.000-00000　0.0　0

単　12号	型枠	型枠の種類:一般型枠	単位	m2	単位数量	1	単価	

名称・規格	条件	単位	数量	単価	金額	摘要
型枠	一般型枠,小型構造物	m2	1			
合計						
単価						円／m2

1次単価表

単価使用年月	2026.08
歩掛適用年月	2026.08
労務調整係数	1.000-00000　0.0　0

単　13号	目地板	目地板の種類:瀝青繊維質目地板t=10	単位	m2	単位数量	1	単価	

名称・規格	条件	単位	数量	単価	金額	摘要
目地板	30m2未満,瀝青繊維質目地板t=10	m2	1			
合計						
単価						円／m2

1次単価表

単価使用年月	2026.08
歩掛適用年月	2026.08
労務調整係数	1.000-00000　0.0　0

単　14号	床掘り(掘削)	土質:軟岩	単位	m3	単位数量	1	単価	

名称・規格	条件	単位	数量	単価	金額	摘要
掘削	軟岩,ｵｰﾌﾟﾝｶｯﾄ,無し,1,000m3未満,有り(50,000m3未満),無し	m3	1			
合計						
単価						円／m3

１次単価表

単価使用年月	2026.08
歩掛適用年月	2026.08
労務調整係数	1.000-00000　0.0　0

単　15号	床掘り	土質:土砂	単位	m3	単位数量	1	単価	

名称・規格	条件	単位	数量	単価	金額	摘要
床掘り	土砂,標準,無し,無し	m3	1			
合計						
単価						円／m3

１次単価表

単価使用年月	2026.08
歩掛適用年月	2026.08
労務調整係数	1.000-00000　0.0　0

単　16号	埋戻し	土質:土砂	単位	m3	単位数量	1	単価	

名称・規格	条件	単位	数量	単価	金額	摘要
埋戻し	最大埋戻幅1m未満	m3	1			
合計						
単価						円／m3

1次単価表

単価使用年月	2026.08
歩掛適用年月	2026.08
労務調整係数	1.000-00000　0.0　0

単　17号	基面整正		単位	m2	単位数量	1	単価	

名称・規格	条件	単位	数量	単価	金額	摘要
基面整正		m2	1			
合計						
単価						円／m2

1次単価表

単価使用年月	2026.08
歩掛適用年月	2026.08
労務調整係数	1.000-00000　0.0　0

単　18号	現場打基礎ｺﾝｸﾘｰﾄ 基礎材無	ｺﾝｸﾘｰﾄ規格:18-8-40(高炉),底幅:43cm,高さ:25cm	単位	m	単位数量	10	単価	

名称・規格	条件	単位	数量	単価	金額	摘要
現場打基礎ｺﾝｸﾘｰﾄ	18-8-40(高炉),無し,一般養生・特殊養生(練炭)	m3	0.8			
合計						
単価						円／m

1次単価表

単価使用年月	2026.08
歩掛適用年月	2026.08
労務調整係数	1.000-00000　0.0　0

単　19号	現場打基礎ｺﾝｸﾘｰﾄ 基礎材有	ｺﾝｸﾘｰﾄ規格:18-8-40(高炉),底幅:43cm,高さ:25cm	単位	m	単位数量	10	単価	

名称・規格	条件	単位	数量	単価	金額	摘要
現場打基礎ｺﾝｸﾘｰﾄ	18-8-40(高炉),有り,一般養生・特殊養生(練炭)	m3	0.8			
合計						
単価						円／m

1次単価表

単価使用年月	2026.08
歩掛適用年月	2026.08
労務調整係数	1.000-00000　0.0　0

単　20号	現場打小口止ｺﾝｸﾘｰﾄ	ｺﾝｸﾘｰﾄ規格:18-8-40(高炉)	単位	m3	単位数量	1	単価	

名称・規格	条件	単位	数量	単価	金額	摘要
現場打小口止ｺﾝｸﾘｰﾄ	18-8-40(高炉),一般養生	m3	1			
合計						
単価						円／m3

1次単価表

単価使用年月	2026.08
歩掛適用年月	2026.08
労務調整係数	1.000-00000　0.0　0

単　21号	ｺﾝｸﾘｰﾄ(間知)ﾌﾞﾛｯｸ積	ﾌﾞﾛｯｸ規格:滑面 控え35cm	単位	m2	単位数量	1	単価	

名称・規格	条件	単位	数量	単価	金額	摘要
ｺﾝｸﾘｰﾄﾌﾞﾛｯｸ積工	JIS滑面 150kg/個未満,無し,無し,練積,無(胴込のみ),0.2m3/m2,18-8-40(高炉)	m2	1			単　41号
合計						
単価						円／m2

1次単価表

単価使用年月	2026.08
歩掛適用年月	2026.08
労務調整係数	1.000-00000　0.0　0

単　22号	胴込･裏込材(砕石)	砕石規格:再生砕石 RC-40	単位	m3	単位数量	1	単価	

名称・規格	条件	単位	数量	単価	金額	摘要
胴込･裏込材(砕石)	間知･平･連節･緑化ﾌﾞﾛｯｸ,再生砕石 RC-40	m3	1			
合計						
単価						円／m3

1次単価表

単価使用年月	2026.08
歩掛適用年月	2026.08
労務調整係数	1.000-00000　0.0　0

単　23号	目地板 現場打天端ｺﾝｸﾘｰﾄ	目地板の種類:瀝青繊維質目地板t=10	単位	m2	単位数量	1	単価	

名称・規格	条件	単位	数量	単価	金額	摘要
目地板	30m2未満,瀝青繊維質目地板t=10	m2	1			
合計						
単価						円／m2

1次単価表

単価使用年月	2026.08
歩掛適用年月	2026.08
労務調整係数	1.000-00000　0.0　0

単　24号	現場打天端ｺﾝｸﾘｰﾄ	ｺﾝｸﾘｰﾄ規格:18-8-25(高炉)	単位	m3	単位数量	1	単価	

名称・規格	条件	単位	数量	単価	金額	摘要
現場打天端ｺﾝｸﾘｰﾄ	18-8-25(高炉),一般養生	m3	1			
合計						
単価						円／m3

1次単価表

単価使用年月	2026.08
歩掛適用年月	2026.08
労務調整係数	1.000-00000　0.0　0

単　25号	平張りｺﾝｸﾘｰﾄ	18-8-40(高炉)	単位	m3	単位数量	6	単価	

名称・規格	条件	単位	数量	単価	金額	摘要
ｺﾝｸﾘｰﾄ	小型構造物,ｸﾚｰﾝ車打設,18-8-40(高炉),一般養生,打設高約17m以下、距離約17m以下,標準,全ての費用	m3	6			
基礎砕石	17.5cmを超え20.0cm以下,再生ｸﾗｯｼｬﾗﾝ 40～0,全ての費用	m2	12			
目地板	30m2未満,瀝青質目地板t=10	m2	0.6			
合計						
単価						円／m3

1次単価表

単価使用年月	2026.08
歩掛適用年月	2026.08
労務調整係数	1.000-00000　0.0　0

単　26号	流入部ｺﾝｸﾘｰﾄ	18-8-40(高炉)	単位	m3	単位数量	0.6	単価	

名称・規格	条件	単位	数量	単価	金額	摘要
ｺﾝｸﾘｰﾄ	小型構造物,人力打設,18-8-40(高炉),一般養生,無し,全ての費用	m3	0.6			
型枠	一般型枠,小型構造物	m2	4			
合計						
単価						円／m3

1次単価表

単価使用年月	2026.08
歩掛適用年月	2026.08
労務調整係数	1.000-00000　0.0　0

単　27号	床掘り	土質:土砂	単位	m3	単位数量	1	単価	

名称・規格	条件	単位	数量	単価	金額	摘要
床掘り	土砂,上記以外(小規模),全ての費用	m3	1			
合計						
単価						円／m3

1次単価表

単価使用年月	2026.08
歩掛適用年月	2026.08
労務調整係数	1.000-00000　0.0　0

単　28号	埋戻し	土質区分:土砂,土質:土砂	単位	m3	単位数量	1	単価	

名称・規格	条件	単位	数量	単価	金額	摘要
埋戻し	上記以外(小規模),土砂,全ての費用	m3	1			
合計						
単価						円／m3

1次単価表

単価使用年月	2026.08
歩掛適用年月	2026.08
労務調整係数	1.000-00000　0.0　0

単　29号	ﾌﾟﾚｷｬｽﾄU型側溝 1号　基礎材有	U型側溝規格:落ちふた式U型側溝	単位	m	単位数量	1	単価	

名称・規格	条件	単位	数量	単価	金額	摘要
U型側溝	据付け,無し,無し,道路用鉄筋Co側溝3種 JIS A 5372,300A 300×300×2000,無し,無し,有り,再生ｸﾗｯｼｬﾗﾝ	m	1			単　42号
合計						
単価						円／m

1次単価表

単価使用年月	2026.08
歩掛適用年月	2026.08
労務調整係数	1.000-00000　0.0　0

単　30号	側溝蓋	蓋版の規格:300 41.2×9.5×50	単位	枚	単位数量	1	単価	

名称・規格	条件	単位	数量	単価	金額	摘要
蓋版	据付け,無し,道路用鉄筋Co側溝3種 JIS A 5372,300 41.2×9.5×50,無し,無し	枚	1			単　43号
合計						
単価						円／枚

1次単価表

単価使用年月	2026.08
歩掛適用年月	2026.08
労務調整係数	1.000-00000　0.0　0

単　31号	1号管渠	φ300(流用品)	単位	m	単位数量	1	単価	

名称・規格	条件	単位	数量	単価	金額	摘要
鉄筋ｺﾝｸﾘｰﾄ台付管	据付,300mm,2m/個,全ての費用	m	1			
合計						
単価						円／m

1次単価表

単価使用年月	2026.08
歩掛適用年月	2026.08
労務調整係数	1.000-00000　0.0　0

単　32号	2号管渠	φ400	単位	m	単位数量	1	単価	

名称・規格	条件	単位	数量	単価	金額	摘要
鉄筋ｺﾝｸﾘｰﾄ台付管	据付,400mm,2m/個,全ての費用	m	1			
合計						
単価						円／m

1次単価表

単価使用年月	2026.08
歩掛適用年月	2026.08
労務調整係数	1.000-00000　0.0　0

単　33号	現場打ち集水桝 17号	集水桝･街渠桝種類:現場打材,ｺﾝｸﾘｰﾄ規格:18-8-40(高炉),法面作業補正:無し	単位	箇所	単位数量	1	単価	

名称・規格	条件	単位	数量	単価	金額	摘要
現場打ち集水桝･街渠桝(本体)	18-8-40(高炉),0.77m3を超え0.82m3以下,人力打設,一般養生･特殊養生(練炭)	箇所	1			
合計						
単価						円／箇所

1次単価表

単価使用年月	2026.08
歩掛適用年月	2026.08
労務調整係数	1.000-00000　0.0　0

単　34号	鋼製桝蓋 17号	蓋種類:T-25 600×600 ﾎﾞﾙﾄ固定	単位	枚	単位数量	1	単価	

名称・規格	条件	単位	数量	単価	金額	摘要
蓋版	据付け,無し,蓋版(各種),40を超え170kg/枚以下,無し,無し	枚	1			単　44号
合計						
単価						円／枚

1次単価表

単価使用年月	2026.08
歩掛適用年月	2026.08
労務調整係数	1.000-00000　0.0　0

単　35号	小段排水	U型側溝の種類:鉄筋ｺﾝｸﾘｰﾄU型 JIS A 5372,U型側溝の規格:300B 300×300×600	単位	m	単位数量	1	単価	

名称・規格	条件	単位	数量	単価	金額	摘要
U型側溝	据付け,無し,無し,鉄筋ｺﾝｸﾘｰﾄU型 JIS A 5372,300B 300×300×600,無し,小段面部,有り,再生ｸﾗｯｼｬﾗﾝ 40	m	1			単　45号
合計						
単価						円／m

1次単価表

単価使用年月	2026.08
歩掛適用年月	2026.08
労務調整係数	1.000-00000　0.0　0

単　36号	転落(横断)防止柵	H=1.1m	単位	m	単位数量	1	単価	

名称・規格	条件	単位	数量	単価	金額	摘要
防護柵(横断･転落防止柵)設置工	ﾌﾟﾚｷｬｽﾄｺﾝｸﾘｰﾄﾌﾞﾛｯｸ建込,ﾋﾞｰﾑ式･ﾊﾟﾈﾙ式,3m,100m未満,無	m	1			単　46号
合計						
単価						円／m

1次単価表

単価使用年月	2026.08
歩掛適用年月	2026.08
労務調整係数	1.000-00000　0.0　0

単　37号	ｶﾞｰﾄﾞﾚｰﾙ	Gr-C-2B	単位	m	単位数量	1	単価	

名称・規格	条件	単位	数量	単価	金額	摘要
防護柵設置工(ｶﾞｰﾄﾞﾚｰﾙ設置工)	ｺﾝｸﾘｰﾄ建込,Gr-C-2B 塗装品,21m以上100m未満,無,無,無,加算無し	m	1			単　47号
合計						
単価						円／m

1次単価表

単価使用年月	2026.08
歩掛適用年月	2026.08
労務調整係数	1.000-00000　0.0　0

単　38号	鉄筋ｺﾝｸﾘｰﾄ台付管撤去	作業区分:撤去	単位	m	単位数量	1	単価	

名称・規格	条件	単位	数量	単価	金額	摘要
鉄筋ｺﾝｸﾘｰﾄ台付管	撤去,300mm,全ての費用	m	1			
合計						
単価						円／m

1次単価表

単価使用年月	2026.08
歩掛適用年月	2026.08
労務調整係数	1.000-00000　0.0　0

単　39号	交通誘導警備員 A		単位	人日	単位数量	1	単価	

名称・規格	条件	単位	数量	単価	金額	摘要
交通誘導警備員A		人日	1			単　48号
合計						
単価						円／人日

２次単価表

単価使用年月	2026.08
歩掛適用年月	2026.08
労務調整係数	1.000-00000　0.0　0

単　40号	鉄筋工 加工･組立	加工･組立,一般構造物,SD345 D13,標準	単位	t	単位数量	1	単価	

名称・規格	条件	単位	数量	単価	金額	摘要
鉄筋工 加工	SD345 D13,標準	t	1			単　50号
鉄筋工 組立	一般構造物,SD345 D13,標準	t	1			単　51号
合計						
単価						円／t

２次単価表

単価使用年月	2026.08
歩掛適用年月	2026.08
労務調整係数	1.000-00000　0.0　0

単　41号	ｺﾝｸﾘｰﾄﾌﾞﾛｯｸ積工	JIS滑面 150kg/個未満,無し,無し,練積,無(胴込のみ),0.2m3/m2,18-8-40(高炉)	単位	m2	単位数量	100	単価	

名称・規格	条件	単位	数量	単価	金額	摘要
ﾌﾞﾛｯｸ積工 昼間 制約無		m2	100			
ｺﾝｸﾘｰﾄ積ﾌﾞﾛｯｸ JIS滑面 150kg/個未満		m2	100			
生ｺﾝｸﾘｰﾄ 18-8-40 高炉		m3	22.4			
諸雑費(まるめ)		式	1			
合計						
単価						円／m2

２次単価表

単価使用年月	2026.08
歩掛適用年月	2026.08
労務調整係数	1.000-00000　0.0　0

単　42号	U型側溝	据付け,無し,無し,道路用鉄筋Co側溝3種 JIS A 5372,300A 300×300×2000,無し,無し,有り,再生ｸﾗｯｼｬﾗﾝ	単位	m	単位数量	10	単価	

名称・規格	条件	単位	数量	単価	金額	摘要
U型側溝 昼間 L2000 1000kg以下 制約無		m	10			
道路用鉄筋ｺﾝｸﾘｰﾄ側溝 3種 300A 300×300×2000		個	5			
再生ｸﾗｯｼｬｰﾗﾝ RC-40		m3	0.672			
諸雑費(まるめ)		式	1			
合計						
単価						円／m

２次単価表

単価使用年月	2026.08
歩掛適用年月	2026.08
労務調整係数	1.000-00000　0.0　0

単　43号	蓋版	据付け,無し,道路用鉄筋Co側溝3種 JIS A 5372,300 41.2×9.5×50,無し,無し	単位	枚	単位数量	100	単価	

名称・規格	条件	単位	数量	単価	金額	摘要
蓋版ｺﾝｸﾘｰﾄ･鋼製 昼間 170kg以下 制約無		枚	100			
道路用側溝蓋 3種 300 41.2×9.5×50		枚	100			
諸雑費(まるめ)		式	1			
合計						
単価						円／枚

２次単価表

単価使用年月	2026.08
歩掛適用年月	2026.08
労務調整係数	1.000-00000　0.0　0

単　44号	蓋版	据付け,無し,蓋版(各種),40を超え170kg/枚以下,無し,無し	単位	枚	単位数量	100	単価	

名称・規格	条件	単位	数量	単価	金額	摘要
蓋版ｺﾝｸﾘｰﾄ･鋼製 昼間 170kg以下 制約無		枚	100			
側溝蓋 T-25 600×600 ﾎﾞﾙﾄ固定		枚	100			
諸雑費(まるめ)		式	1			
合計						
単価						円／枚

２次単価表

単価使用年月	2026.08
歩掛適用年月	2026.08
労務調整係数	1.000-00000　0.0　0

単　45号	U型側溝	据付け,無し,無し,鉄筋ｺﾝｸﾘｰﾄU型 JIS A 5372,300B 300×300×600,無し,小段面部,有り,再生ｸﾗｯｼｬﾗﾝ 40	単位	m	単位数量	10	単価	

名称・規格	条件	単位	数量	単価	金額	摘要
U型側溝 昼間 L600 300kg以下 制約無		m	10			
鉄筋ｺﾝｸﾘｰﾄU形 300B 300×300×600		個	16.5			
再生ｸﾗｯｼｬｰﾗﾝ RC-40		m3	0.6			
諸雑費(まるめ)		式	1			
合計						
単価						円／m

２次単価表

単価使用年月	2026.08
歩掛適用年月	2026.08
労務調整係数	1.000-00000　0.0　0

単　46号	防護柵(横断･転落防止柵)設置工	ﾌﾟﾚｷｬｽﾄｺﾝｸﾘｰﾄﾌﾞﾛｯｸ建込,ﾋﾞｰﾑ式･ﾊﾟﾈﾙ式,3m,100m未満,無	単位	m	単位数量	100	単価	

名称・規格	条件	単位	数量	単価	金額	摘要
横断･転落防止柵設置工ﾌﾞﾛｯｸ建込用 ﾋﾞｰﾑ式･ﾊﾟﾈﾙ式		m	100			
防護柵(P種) H=1.1m ｽﾊﾟﾝ3m 塗装・ﾒｯｷ		m	100			
諸雑費(まるめ)		式	1			
合計						
単価						円／m

２次単価表

単価使用年月	2026.08
歩掛適用年月	2026.08
労務調整係数	1.000-00000　0.0　0

単　47号	防護柵設置工(ｶﾞｰﾄﾞﾚｰﾙ設置工)	ｺﾝｸﾘｰﾄ建込,Gr-C-2B 塗装品,21m以上100m未満,無,無,無,加算無し	単位	m	単位数量	1	単価	

名称・規格	条件	単位	数量	単価	金額	摘要
ｶﾞｰﾄﾞﾚｰﾙ設置工 CO建込用 Gr-C-2B 塗装		m	1			
諸雑費(まるめ)		式	1			
合計						
単価						円／m

２次単価表

単価使用年月	2026.08
歩掛適用年月	2026.08
労務調整係数	1.000-00000　0.0　0

単　48号	交通誘導警備員A		単位	人日	単位数量	1	単価	

名称・規格	条件	単位	数量	単価	金額	摘要
交通誘導警備員A		人	1			
諸雑費(まるめ)		式	1			
合計						
単価						円／人日

２次単価表

単価使用年月	2026.08
歩掛適用年月	2026.08
労務調整係数	1.000-00000　0.0　0

単　49号	土質等試験費(一式入力)		単位	式	単位数量	1	単価	

名称・規格	条件	単位	数量	単価	金額	摘要
土質等試験費		式	1			
合計						

3次単価表

単価使用年月	2026.08
歩掛適用年月	2026.08
労務調整係数	1.000-00000　0.0　0

単　50号	鉄筋工 加工	SD345 D13,標準	単位	t	単位数量	1	単価	

名称・規格	条件	単位	数量	単価	金額	摘要
土木一般世話役		人	0.2			
鉄筋工		人	2.3			
普通作業員		人	0.2			
ﾗﾌﾃﾚｰﾝｸﾚｰﾝ[油圧伸縮ｼﾞﾌﾞ型] 最大吊上能力25t吊		日	0.04			
鉄筋ｺﾝｸﾘｰﾄ用棒鋼 SD345 D13		t	1.03			
諸雑費(率+まるめ)		式	1			
合計						
単価						円／t

3次単価表

単価使用年月	2026.08
歩掛適用年月	2026.08
労務調整係数	1.000-00000　0.0　0

単　51号	鉄筋工 組立	一般構造物,SD345 D13,標準	単位	t	単位数量	1	単価	

名称・規格	条件	単位	数量	単価	金額	摘要
土木一般世話役		人	0.5			
鉄筋工		人	3.5			
普通作業員		人	0.3			
ﾗﾌﾃﾚｰﾝｸﾚｰﾝ[油圧伸縮ｼﾞﾌﾞ型] 最大吊上能力25t吊		日	0.11			
諸雑費(率+まるめ)		式	1			
合計						
単価						円／t

機労材集計リスト（機械）

工事名	Ｒ８徳土　国道４３８号　佐・下　道路改良工事（６）					
単価コード	名　称	規　格	単位	数量	金額	摘要
L001010004	ﾊﾞｯｸﾎｳ(ｸﾛｰﾗ)[標準･ｸﾚｰﾝ機能付き]	ﾊﾞｹｯﾄ容量0.8m3 吊能力2.9t吊	日	5.368	61,192	
L001010007	ﾊﾞｯｸﾎｳ(ｸﾛｰﾗ)[標準]	ﾊﾞｹｯﾄ容量0.8m3	日	1.434	14,613	
L001010016	ﾊﾞｯｸﾎｳ(ｸﾛｰﾗ)[後方超小旋回ｸﾚｰﾝ付]	ﾊﾞｹｯﾄ容量0.5～0.6m3 吊能力2.9t	日	0.789	6,687	
L001130004	ﾗﾌﾃﾚｰﾝｸﾚｰﾝ[油圧伸縮ｼﾞﾌﾞ型]	最大吊上能力16t吊	日	0.335	16,098	
L001130006	ﾗﾌﾃﾚｰﾝｸﾚｰﾝ[油圧伸縮ｼﾞﾌﾞ型]	最大吊上能力25t吊	日	0.018	957	
L001180001	ﾀﾝﾊﾟ及びﾗﾝﾏ	質量 通称60～80kg級	日	0.41	266	
M000202097	ﾊﾞｯｸﾎｳ(ｸﾛｰﾗ型)[後方超小旋回型]	排出ｶﾞｽ対策型(第3次基準) ﾊﾞｹｯﾄ容量0.28m3	供用日	11.138	104,144	
M000202123	ﾊﾞｯｸﾎｳ(ｸﾛｰﾗ型)[後方超小旋回･超低騒音型]	排出ｶﾞｽ対策型(2014年規制)ﾊﾞｹｯﾄ容量0.45m3	供用日	0.154	2,994	
M000202128	ﾊﾞｯｸﾎｳ(ｸﾛｰﾗ)後方超小旋回･超低騒音･ｸﾚｰﾝ付	排ｶﾞｽ対策2014年ﾊﾞｹｯﾄ容量0.45m3吊能力2.9t	供用日	2.128	47,850	
M000202135	ﾊﾞｯｸﾎｳ(ｸﾛｰﾗ型)[標準型･超低騒音型]	排出ｶﾞｽ対策型(2014年規制) ﾊﾞｹｯﾄ容量0.8m3	供用日	0.714	18,123	
M000202142	ﾊﾞｯｸﾎｳ(ｸﾛｰﾗ型)[標準型]	排出ｶﾞｽ対策型(2014年規制) ﾊﾞｹｯﾄ容量0.8m3	供用日	0.284	6,318	
M000301005	ﾀﾞﾝﾌﾟﾄﾗｯｸ[ｵﾝﾛｰﾄﾞ･ﾃﾞｨｰｾﾞﾙ]	通称10t積級	供用日	18.64	453,800	
M000604006	大型ﾌﾞﾚｰｶ(ﾍﾞｰｽﾏｼﾝ含まず)[油圧式]	通称1300kg級	供用日	0.689	8,685	
M000806001	ﾀﾝﾊﾟ及びﾗﾝﾏ[ﾗﾝﾏ]	通称60～80kg級	供用日	3.608	2,608	
	合計額				744,335	

徳島県

見積単価一覧表

工事名	Ｒ８徳土　国道４３８号　佐・下　道路改良工事（６）			
名称	規格	単位	単価	備考
処分費	残土	m3	1,800	L=31.1km

技術管理費積上げ項目一覧表

工事名	Ｒ８徳土　国道４３８号　佐・下　道路改良工事（６）
積上げ項目	土質等試験費（特定事業場用）

番号	項目	規格仕様	単位	数量	備考
1	溶出液作成料		検体	1	
2	カドミウム	溶出試験	検体	1	
3	全シアン	溶出試験	検体	1	
4	有機リン	溶出試験	検体	1	
5	鉛	溶出試験	検体	1	
6	六価クロム	溶出試験	検体	1	
7	総水銀	溶出試験	検体	1	
8	アルキル水銀	溶出試験	検体	1	
9	PCB	溶出試験	検体	1	
10	ジクロロメタン	溶出試験	検体	1	
11	四塩化炭素	溶出試験	検体	1	
12	1,2-ジクロロエタン	溶出試験	検体	1	
13	1,1-ジクロロエチレン	溶出試験	検体	1	
14	シス-1,2-ジクロロエチレン	溶出試験	検体	1	
15	1,1,1-トリクロロエタン	溶出試験	検体	1	
16	1,1,2-トリクロロエタン	溶出試験	検体	1	
17	トリクロロエチレン	溶出試験	検体	1	
18	テトラクロロエチレン	溶出試験	検体	1	
19	1,3-ジクロロプロペン	溶出試験	検体	1	
20	ベンゼン	溶出試験	検体	1	
21	クロロエチレン	溶出試験	検体	1	
22	チウラム	溶出試験	検体	1	
23	シマジン	溶出試験	検体	1	
24	チオベンカルブ	溶出試験	検体	1	
25	セレン	溶出試験	検体	1	
26	ふっ素	溶出試験	検体	1	
27	ほう素	溶出試験	検体	1	
28	1,4-ジオキサン	溶出試験	検体	1	

数　量　総　括　表

工事区分 (レベル1)	工　種 (レベル2)	種　別 (レベル3)	細　別 (レベル4)	規　格 (レベル5)	単位	数量	計上数量	摘　要
道路改良					式	1	1	
	道路土工				式	1	1	
		残土処理工			式	1	1	
			土砂等運搬	土砂	m3	200	200	
			土砂等運搬	軟岩	m3	30	30	
			積込（ルーズ）		m3	30	30	
			残土等処分費		m3	230	230	
	擁壁工				式	1	1	
		作業土工			式	1	1	
			床堀	土質：土砂 小規模	m3	101.9	100	98.6+3.3
			埋戻し	小規模	m3	50.4	50	47.1+3.3
		場所打擁壁工（構造物単位）			式	1	1	
			重力式擁壁	σck≧18N/mm2	m3	29.6	30	平均高さ1.28m
			鉄筋 Gr補強筋	SD345 D13	t	0.124	0.12	
			平張ｺﾝｸﾘｰﾄ	σck≧18N/mm2 t=10cm RC-40 t=15cm	m2	31.1	31	
		場所打擁壁工　舗装止擁壁			式	1	1	
			砕石基礎	RC-40 t=10cm	m3	2.8	3	
			コンクリート	σck≧18N/mm2	m3	0.9	0.9	

数　量　総　括　表

工事区分 (レベル1)	工　種 (レベル2)	種　別 (レベル3)	細　別 (レベル4)	規　格 (レベル5)	単位	数量	計上数量	摘　要
			型枠	一般型枠	m2	8.8	9	
			目地材	t=10mm	m2	0.1	0.1	
	石･ﾌﾞﾛｯｸ積(張)工				式	1	1	
		作業土工			式	1	1	
			床堀り	軟岩	m3	30.2	30	
			床堀り	土砂	m3	140.4	140	
			埋戻し	W＜1.0	m3	12.1	10	
			基面整正		m2	23.4	20	14.4+9
		ｺﾝｸﾘｰﾄﾌﾞﾛｯｸ工(ｺﾝｸﾘｰﾄﾌﾞﾛｯｸ積)						
			現場打基礎 基礎材無	18-8-40(高炉)	m	30.1	30	0.8m3/10m
			現場打基礎 基礎材有	18-8-40(高炉)	m	43.9	44	0.8m3/10m
			現場打小口止ｺﾝｸﾘｰﾄ	18-8-40(高炉)	m3	3.1	3	
			ｺﾝｸﾘｰﾄ(間知)ﾌﾞﾛｯｸ積	滑面 控え35cm	m2	137.4	137	
			裏込材	RC-40	m3	47.6	48	
			目地板 天端CO	t=10mm	m2	0.6	0.6	
			現場打天端ｺﾝｸﾘｰﾄ	18-8-25(高炉)	m3	5.5	6	
			平張ｺﾝｸﾘｰﾄ	18-8-40(高炉)	m3	5.9	6	
			ｺﾝｸﾘｰﾄ	18-8-40(高炉)	m3	6		
			基礎材	RC-40 t=20cm	m2	12		

数　量　総　括　表

工事区分 (レベル1)	工　種 (レベル2)	種　別 (レベル3)	細　別 (レベル4)	規　格 (レベル5)	単位	数量	計上数量	摘　要
			目地材	t=10mm	m2	0.6		
			流入部ｺﾝｸﾘｰﾄ	18-8-40(高炉)	m3	0.6	0.6	
			ｺﾝｸﾘｰﾄ	18-8-40(高炉)	m3	0.6		
			型枠		m2	4		
	排水構造物工				式	1	1	
		作業土工			式	1	1	
			床掘	土質：土砂　小規模	m3	57.8	60	
			埋戻し	小規模	m3	31.6	30	
		側溝工			式	1	1	
			ﾌﾟﾚｷｬｽﾄU型側溝	道路用鉄筋CO側溝3種 300A	m	49.4	49	
			側溝蓋	道路用鉄筋CO側溝3種 300用	枚	98.0	98	49÷0.5=98
		管渠工			式	1	1	
			1号管渠	φ300　流用品	m	6.3	6	
			2号管渠	φ400	m	4.8	5	
		集水桝･ﾏﾝﾎｰﾙ工			式	1	1	
			17号集水桝	18-8-25(高炉)	箇所	1	1	0.816m3/箇所
			鋼製桝蓋	T-25 600×600 ﾎﾞﾙﾄ固定	枚	1	1	
		排水工						
			小段排水	PU-300B	m	10.0	10	

数　量　総　括　表

工事区分 (レベル1)	工　種 (レベル2)	種　別 (レベル3)	細　別 (レベル4)	規　格 (レベル5)	単位	数量	計上数量	摘　要
	防護柵工				式	1	1	
		防止柵工			式	1	1	
			転落(横断)防止柵	H=1.1m	m	10.0	10	
		路側防護柵工			式	1	1	
			ｶﾞｰﾄﾞﾚｰﾙ	Gr-C-2B	m	28.2	28	
	構造物撤去工				式	1	1	
		排水構造物撤去工			式	1	1	
			鉄筋ｺﾝｸﾘｰﾄ台付管撤去	φ300	m	11.9	12	
	仮設工				式	1	1	
		交通管理工			式	1	1	
			交通誘導警備員	A	人日	50	50	
共通仮設費					式	1	1	
	共通仮設費				式	1	1	
		技術管理費			式	1	1	
			土質等試験費		式	1	1	

床 掘 残 土 集 計 表							
種別	土質	f	床掘		埋戻		備考
			N	C	N	C	
【1工区】							
擁壁工	土砂	0.9	100	90	60	50	
排水構造物工	土砂	0.9	60	50	30	30	
残土処理	土砂	0.9	160		90		160-90=70 残土(N)
【2工区】							
石･ﾌﾞﾛｯｸ積工	土砂	0.9	140	130	10	10	140-10=130 残土(N)
	軟岩Ⅰ	1.15	30	30	0	0	30-0=30 残土(N)

3号取合工　作業土工

測　　点	点間距離	床掘り						埋戻し			基面整正			備考
		土砂						1.0≦W＜4.0						
	(m)	断　面	平　均	数　量				断　面	平　均	数　量	断　面	平　均	数　量	
No.　0	—	4.9	—	—				2.3	—	—	1.6	—	—	No.0+10
No.　0　+　10.000	10.000	4.9	4.90	49.0				2.3	2.30	23.0	1.6	1.60	16.0	
No.　1	10.000	2.4	3.65	36.5				1.2	1.75	17.5	1.2	1.40	14.0	
No.　1　+　5.463	5.463	2.4	2.40	13.1				1.2	1.20	6.6	1.2	1.20	6.6	No.1
合計	m 25.463			m3 98.6						m3 47.1			m3 36.6	

舗装止工　作業土工

測　　点	点間距離	床掘り						埋戻し			基面整正			備考
		土砂						W＜1.0						
	(m)	断　面	平　均	数　量				断　面	平　均	数　量	断　面	平　均	数　量	
No.　0　+　4.120	—	0.3	—	—				0.3	—	—	0.25	—	—	
No.　0　+　10.000	5.880	0.3	0.30	1.8				0.3	0.30	1.8	0.25	0.25	1.5	
No.　0　　15.120	5.120	0.3	0.30	1.5				0.3	0.30	1.5	0.25	0.25	1.3	
合計	m 11.000			m3 3.3						m3 3.3			m3 2.8	

擁壁工　計算書

種　　別：擁壁工
ブロック：A号重力式擁壁
区　　分：

細別／規格	算　　式　／　　図	数　量
３号取合工	本線　No.17+0.00付近　左側	
A号重力式擁壁	正面面積＝ 36.17 擁壁延長＝ 28.16m 平均高＝ 36.17÷28.16=1.28m (基礎材=有り,均しコン=なし,目地材=有り,水抜き=有り,吸出防止材=有り)	
〔1.0式当たり〕 コンクリート σck≧18N/mm2		29.574　m3
	土積計算書より　　= 29.692	
２号管渠　控除	π/4×0.4^2×0.94m　　= -0.118	
	2号管渠　控除断面	
補強筋 SD345、D13	28.16÷2.0m＋1	15　箇所
	15　×　　8.29 kg/1箇所当り　　＝ 124.000	124　kg

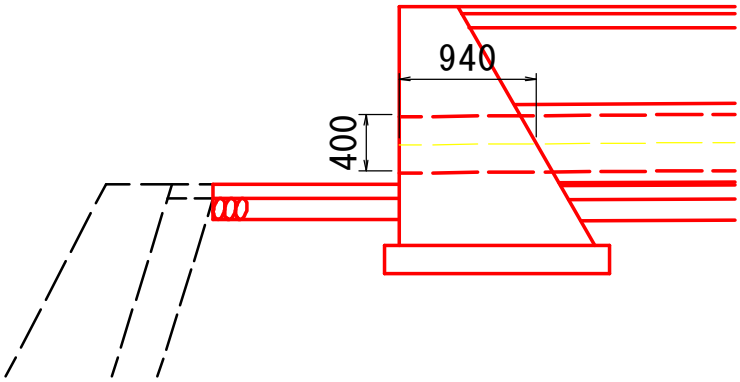

A号重力式擁壁　　＜3号取合工＞

測　　点	点間距離 (m)	コンクリート σck≧18N/mm2 断　面	平　均	数　量							平均H算出用 断　面	平　均	数　量	H
〔左側〕														
NO.　1 ＋ 7.210	—	0.269	—	—							0.50	—	—	H=0.50
NO.　1 ＋ 5.280	1.930	0.269	0.2690	0.519							0.50	0.500	0.97	H=0.50
NO.　1	5.280	0.675	0.4720	2.492							1.00	0.750	3.96	H=1.00
NO.　0 ＋ 10.000	10.000	1.681	1.1780	11.780							1.85	1.425	14.25	H=1.85
NO.　0 ＋ 6.550	3.630	1.976	1.8285	6.637							2.05	1.950	7.08	H=2.05
NO.　0 ＋ 5.000	1.550	1.611	1.7935	2.780							1.80	1.925	2.98	H=1.80
NO.　0 ＋ 0.070	4.860	0.496	1.0535	5.120							0.80	1.300	6.32	H=0.80
NO.　0	0.910	0.303	0.3995	0.364							0.55	0.675	0.61	H=0.55
計	28.160			29.692									36.17	

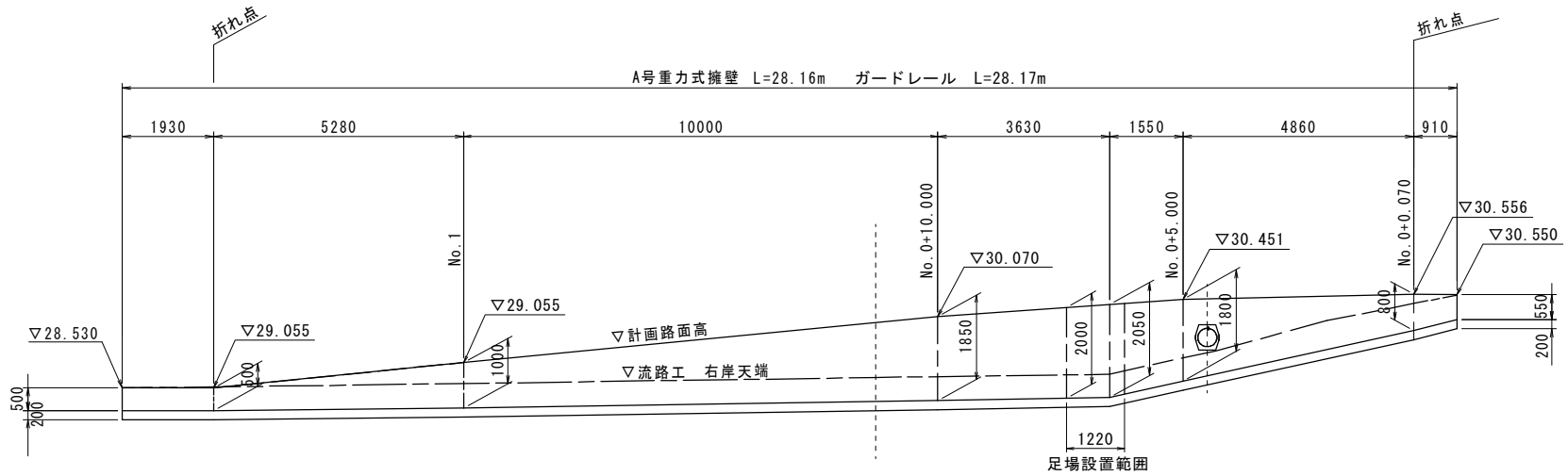

A号重力式擁壁　　＜3号取合工＞

1.0m当たり

H	B		コンクリート σck≧18N/mm2	型枠（前面） 一般型枠	型枠（背面） 一般型枠	型　枠 一般型枠 前面+背面	砕石基礎 RC-40,t=200mm	足場工（前面） 枠組み	足場工（背面） 単管傾斜
m			m3	m2	m2	m2	m2	掛m2	掛m2
0.50	0.675		0.269	0.500	0.571	1.07	0.88	—	—
0.50	0.675		0.269	0.500	0.571	1.07	0.88	—	—
1.00	0.950		0.675	1.000	1.141	2.14	1.15	—	—
1.85	1.418		1.681	1.850	2.111	3.96	1.62	—	—
2.05	1.528		1.976	2.050	2.340	4.39	1.73	2.1	2.3
1.80	1.390		1.611	1.800	2.054	3.85	1.59	—	—
0.80	0.840		0.496	0.800	0.913	1.71	1.04	—	—
0.55	0.703		0.303	0.550	0.628	1.18	0.90	—	—
0.50	0.675		0.269	0.500	0.571	1.07	0.88	—	—
1.50	1.225		1.219	1.500	1.712	3.21	1.43	—	—
1.16	1.038		0.834	1.160	1.324	2.48	1.24	—	—
1.00	0.950		0.675	1.000	1.141	2.14	1.15	—	—
0.50	0.675		0.269	0.500	0.571	1.07	0.88	—	—
2.00	1.500		1.900	2.000	2.283	4.28	1.70	2.0	2.3

コンクリート σck≧18N/mm2

V= 1/2×(0.40＋B)×H＝1/2×(0.40＋(0.55・H＋0.40) ×H

= 0.275・H^2＋0.40・H

型　　枠 一般型枠

前面 A= H

背面 A= H×1.14127

砕石基礎

A= B＋0.2

B=0.55・H＋0.40

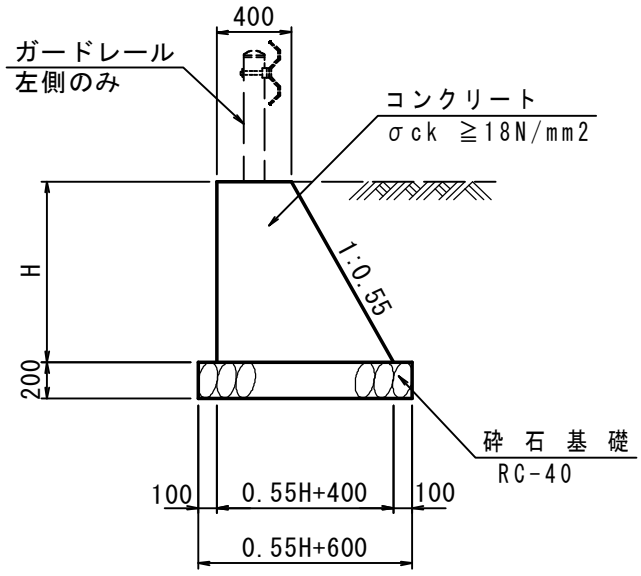

（斜比率）

1:0.55　　α＝ 1.14127

付属施設工　計算書

種　　別：付属施設工
ブロック：3号取合工
区　　分：

細別／規格	算　　式　／　図	数　量
舗装止擁壁		11.0 m
基礎材 RC-40　t=10cm	2.5　×　11.0　÷　10.0	2.8 m2
ｺﾝｸﾘｰﾄ σck≧18N/mm2	0.8　×　11.0　÷　10.0	0.9 m2
型枠	8.0　×　11.0　÷　10.0	8.8 m2
目地板 t=10mm	0.08　×　11.0　÷　10.0	0.1 m2

舗装止擁壁

号計算書	数　量　計　算　書	NO.

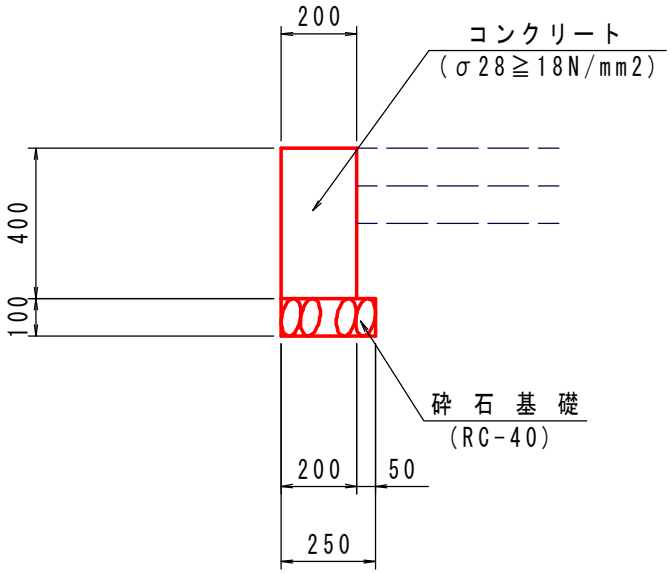

10.0m当り

名称・規格	計　算　式			単位	数量
コンクリート σck≧18N/mm2	0.400×0.200×10.0	=	0.800	m3	0.80
型枠 一般	0.40×2×10.0	=	8.000	m2	8.00
砕石基礎 RC-40　t=100mm	0.25×10.0	=	2.500	m2	2.50
目地材 瀝青質目地板,t=10mm	0.80×1/10	=	0.080	m2	0.08

石・ブロック積(張)工　作業土工

測　　点	点間距離	床掘り			床掘り						埋戻し			備 考
		軟岩			土砂						W＜1.0			
	(m)	断　面	平　均	数　量	断　面	平　均	数　量				断　面	平　均	数　量	
No.　0	—	0.1	—	—	3.3	—	—				0.6	—	—	
No.　0 ＋ 5.000	5.000	0.0	0.05	0.3	4.7	4.00	20.0				0.7	0.65	3.3	
No.　0 ＋ 10.000	5.000	0.0	0.00	0.0	3.8	4.25	21.3				0.3	0.50	2.5	
No.　0 ＋ 15.000	5.000	0.0	0.00	0.0	4.2	4.00	20.0				0.2	0.25	1.3	
No.　1	5.000	1.5	0.75	3.8	4.0	4.10	20.5				0.2	0.20	1.0	
No.　1 ＋ 5.000	5.000	3.0	2.25	11.3	3.5	3.75	18.8				0.2	0.20	1.0	
No.　1 ＋ 10.000	5.000	1.0	2.00	10.0	3.5	3.50	17.5				0.3	0.25	1.3	
No.　1 ＋ 15.000	5.000	0.5	0.75	3.8	3.0	3.25	16.3				0.2	0.25	1.3	
No.　1 ＋ 17.000	2.000	0.5	0.50	1.0	3.0	3.00	6.0				0.2	0.20	0.4	1+15.0流用
合　　計	m 37.000			m3 30.2			m3 140.4						m3 12.1	

石・ブロック積(張)工　作業土工

測　　点	点間距離	基面整正（左側）						基面整正（右側）						備 考
		軟岩			土砂			軟岩			土砂			
	(m)	断　面	平　均	数　量	断　面	平　均	数　量	断　面	平　均	数　量	断　面	平　均	数　量	
No.　0	—				0.6	—	—				0.0	—	—	
No.　0 ＋ 5.000	5.000				0.6	0.60	3.0				0.6	0.30	1.5	
No.　0 ＋ 10.000	5.000				0.6	0.60	3.0				0.6	0.60	3.0	
No.　0 ＋ 15.000	5.000				0.6	0.60	3.0				0.6	0.60	3.0	
No.　1	5.000				0.1	0.35	1.8				0.0	0.30	1.5	
No.　1 ＋ 5.000	5.000				0.0	0.05	0.3				0.0	0.00	0.0	
No.　1 ＋ 10.000	5.000				0.1	0.05	0.3				0.0	0.00	0.0	
No.　1 ＋ 15.000	5.000				0.6	0.35	1.8				0.0	0.00	0.0	
No.　1 ＋ 17.000	2.000				0.6	0.60	1.2				0.0	0.00	0.0	1+15.0流用
合　　計	m 37.000						m2 14.4						m2 9.0	

水路工　計算書

種　　別：
ブロック：
区　　分：

細別／規格	算　　式　／　　図	数　量
基礎コンクリート （岩着部） 左側 右側	 「水路展開図」より　　= 6.42 〃　　2.67m＋20.98m　　= 23.65	30.07 m
基礎コンクリート （土砂部） 左側 右側	 「水路展開図」より　22.05m＋8.47m　　= 30.52 〃　　= 13.41	43.93 m

基礎コンクリート（土砂部）

号計算書　　数　量　計　算　書　　NO.

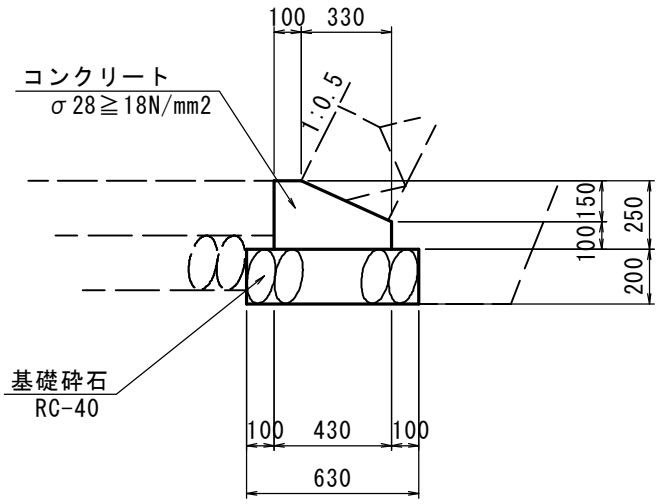

10.0m当り

名称・規格	計　算　式	単位	数量
コンクリート 18N/mm2以上	(0.250×0.430−1/2×0.150×0.330)×10.0　＝ 0.828	m3	0.828

基礎コンクリート（岩着部）

号計算書　　数　量　計　算　書　　NO.

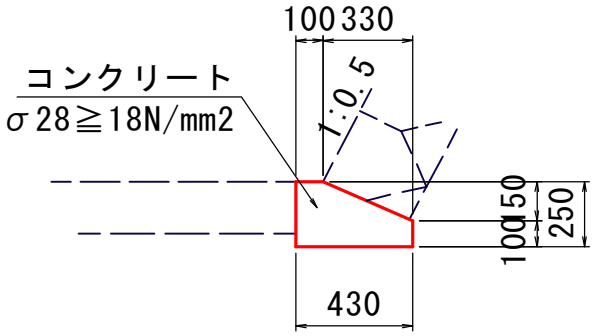

10.0m当り

名称・規格	計　算　式	単位	数量
コンクリート 18N/mm2以上	(0.250×0.430−1/2×0.150×0.330)×10.0　＝ 0.828	m3	0.828

水路工　計算書

種　　別：
ブロック：
区　　分：

細別／規格	算　　式　／　　図	数　量
小口止め		
〔1.0式当たり〕		
コンクリート		
18N/mm2以上		3.093 m3
起点側　左側	2.650×1.11803×0.300 = 0.889	
〃　右側	2.450×1.11803×0.300 = 0.822	
終点側　左側	1.610×1.11803×0.300 = 0.540	
〃　右側	2.510×1.11803×0.300 = 0.842	

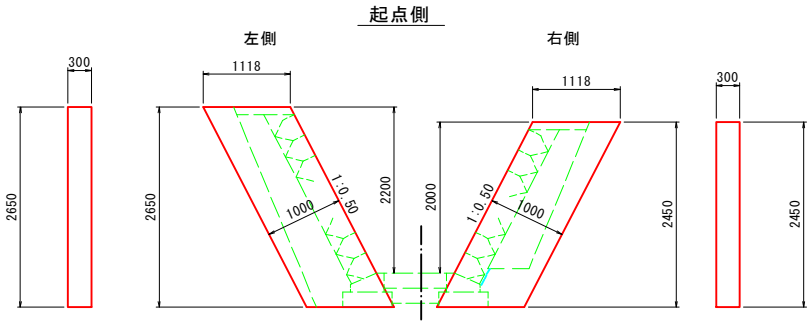

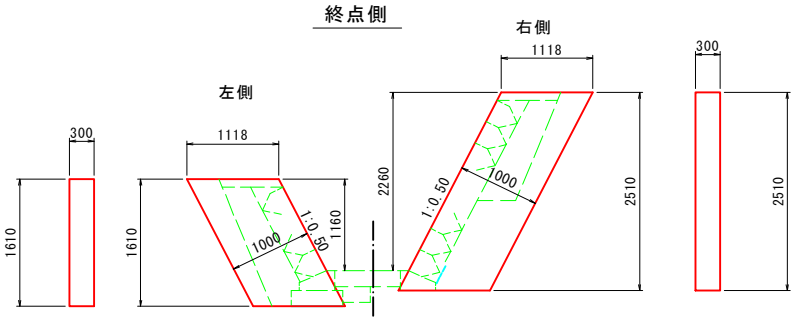

水路工　計算書

種　　別：
ブロック：
区　　分：

細別／規格	算　　式　／　　図	数　量
ブロック積み		
〔1.0式あたり〕		
間知ブロック	1:0.5　斜比率=1.11803	
控え35cm		137.42 m2
左側	計算書より　= 50.12	
右側	〃　= 88.93	
流入部　控除	1/2×(1.068＋1.021)×1.40×1.11803　= -1.63	
	流入部　控除　根拠図 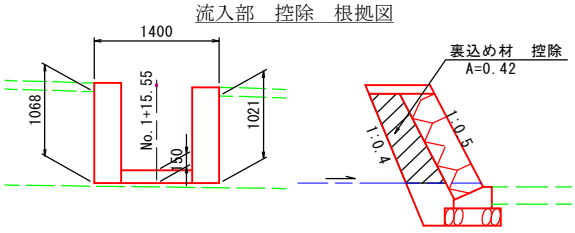	
裏込め材		
RC-40		47.57 m3
左側	計算書より　= 23.70	
右側	〃　= 24.46	
流入部　控除	0.42㎡×1.40m　= -0.59	

ブロック積み

測　点	(平均) 点間距離 m	面積 SL	平　均	数　量				裏込め材 RC-40 断　面	平　均	数　量				H
〔左側〕														
No.　0	—	2.35	—	—				1.16	—	—				H=2.200
No.　0 ＋ 5.000	5.050	1.43	1.890	9.54				0.70	0.930	4.70				H=1.380
No.　0 ＋ 8.000	3.480	1.01	1.220	4.25				0.51	0.605	2.11				H=1.000
No.　0 ＋ 10.000	2.000	1.01	1.010	2.02				0.51	0.510	1.02				H=1.000
No.　0 ＋ 15.000	5.000	1.01	1.010	5.05				0.51	0.510	2.55				H=1.000
No.　0 ＋ 16.920	1.930	1.01	1.010	1.95				0.51	0.510	0.98				H=1.000
No.　1	2.910	1.47	1.240	3.61				0.72	0.615	1.79				H=1.416
No.　1 ＋ 3.250	3.065	2.01	1.740	5.33				0.83	0.775	2.38				H=1.894
No.　1 ＋ 5.000	1.650	1.39	1.700	2.81				0.47	0.650	1.07				H=1.340
No.　1 ＋ 5.490	0.470	1.45	1.420	0.67				0.49	0.480	0.23				H=1.393
No.　1 ＋ 10.000	4.330	1.34	1.395	6.04				0.66	0.575	2.49				H=1.300
No.　1 ＋ 15.000	5.000	1.23	1.285	6.43				0.61	0.635	3.18				H=1.200
No.　1 ＋ 17.001	2.000	1.19	1.210	2.42				0.59	0.600	1.20				H=1.160
合　計	m 36.885			m2 50.12						m3 23.70				

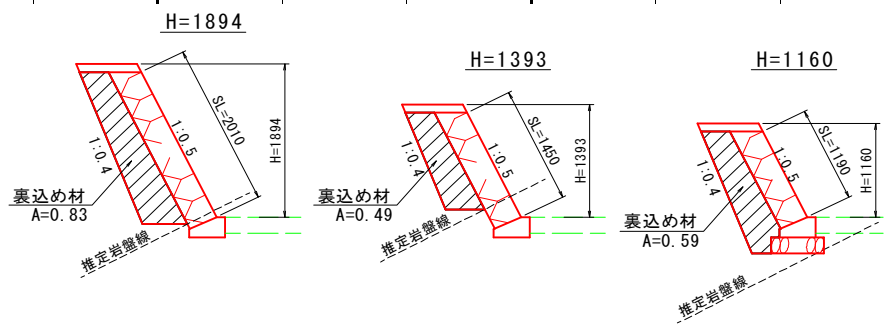

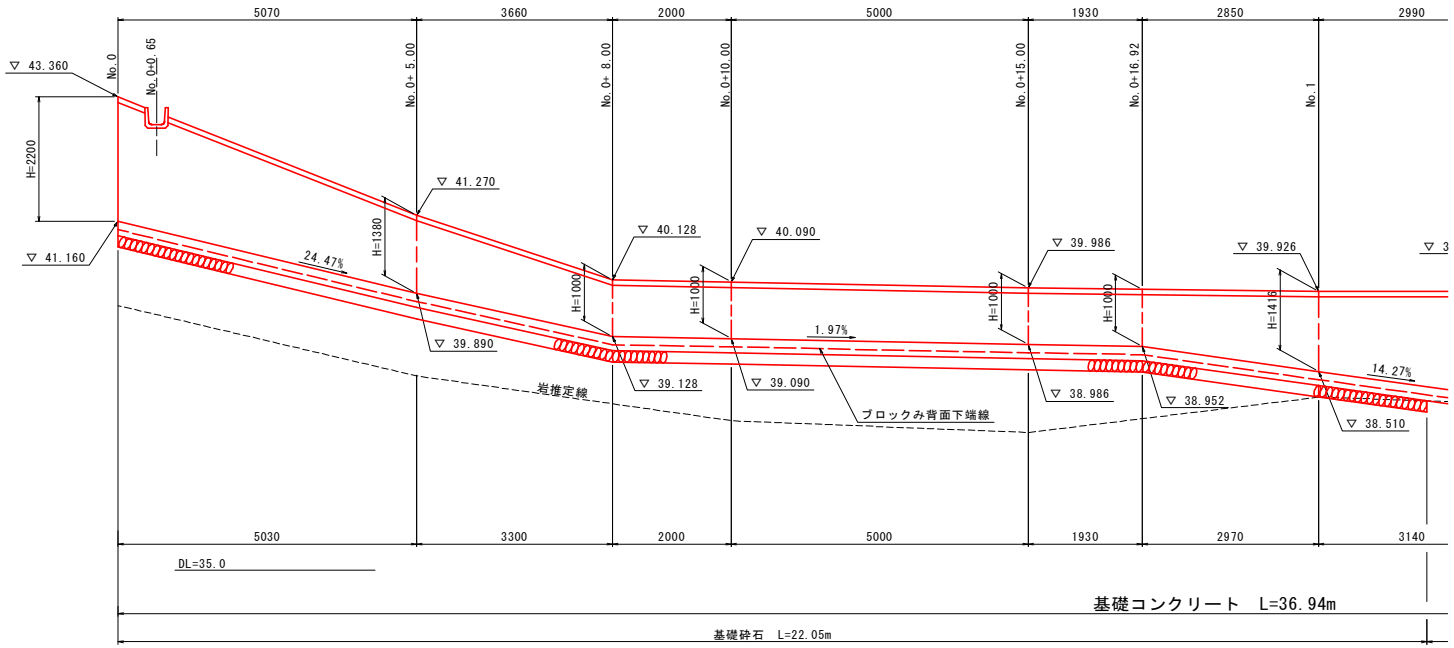
5070
3660
2000
5000
1930
2850
2990
No. 0
No. 0+0.65
No. 0+ 5.00
No. 0+ 8.00
No. 0+10.00
No. 0+15.00
No. 0+16.92
No. 1
▽ 43.360
H=2200
▽ 41.160
▽ 41.270
H=1380
24.47%
▽ 40.128
H=1000
▽ 40.090
H=1000
▽ 39.986
H=1000
H=1000
▽ 39.926
H=1416
▽ 39.890
▽ 39.128
▽ 39.090
1.97%
▽ 38.986
▽ 38.952
14.27%
▽ 38.510
岩推定線
ブロックみ背面下端線
5030
3300
2000
5000
1930
2970
3140
DL=35.0
基礎コンクリート　L=36.94m
基礎砕石　L=22.05m

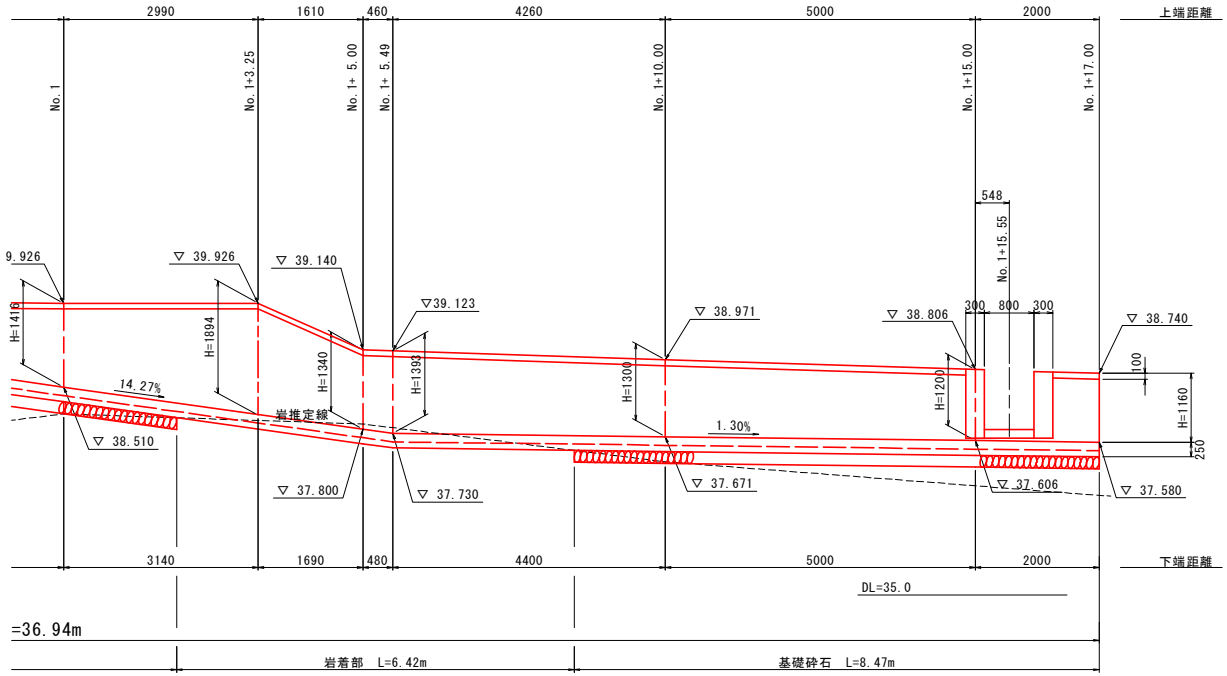
2990
1610
460
4260
5000
2000
上端距離
No. 1
No. 1+3.25
No. 1+ 5.00
No. 1+ 5.49
No. 1+10.00
No. 1+15.00
No. 1+17.00
548
No. 1+15.55
9.926
▽ 39.926
▽ 39.140
▽39.123
▽ 38.971
▽ 38.806
300
800
300
▽ 38.740
H=1416
H=1894
H=1340
H=1393
H=1300
H=1200
100
H=1160
250
14.27%
岩推定線
1.30%
▽ 38.510
▽ 37.800
▽ 37.730
▽ 37.671
▽ 37.606
▽ 37.580
3140
1690
480
4400
5000
2000
下端距離
DL=35.0
=36.94m
岩着部　L=6.42m
基礎砕石　L=8.47m

ブロック積み

測　点	(平均) 点間距離 m	面積 SL	平　均	数　量				裏込め材 RC-40 断　面	平　均	数　量				H
〔右側〕														
No.　0	—	2.12	—	—				0.80	—	—				H=2.000
No.　0 ＋ 5.000	4.960	1.01	1.565	7.76				0.51	0.655	3.25				H=1.000
No.　0 ＋ 8.000	2.550	1.01	1.010	2.58				0.51	0.510	1.30				H=1.000
No.　0 ＋ 10.000	2.000	1.01	1.010	2.02				0.51	0.510	1.02				H=1.000
No.　0 ＋ 15.000	5.000	1.01	1.010	5.05				0.51	0.510	2.55				H=1.000
No.　0 ＋ 16.920	1.930	1.01	1.010	1.95				0.51	0.510	0.98				H=1.000
No.　1	3.265	2.49	1.750	5.71				0.66	0.585	1.91				H=2.330
No.　1 ＋ 5.000	5.445	4.67	3.580	19.49				0.91	0.785	4.27				H=4.280
No.　1 ＋ 5.490	0.545	4.65	4.660	2.54				0.90	0.905	0.49				H=4.255
No.　1 ＋ 10.000	4.820	3.75	4.200	20.24				0.80	0.850	4.10				H=3.450
No.　1 ＋ 15.000	5.000	2.80	3.275	16.38				0.59	0.695	3.48				H=2.600
No.　1 ＋ 17.001	2.000	2.41	2.605	5.21				0.52	0.555	1.11				H=2.260
合　計	m 37.515			m2 88.93						m3 24.46				

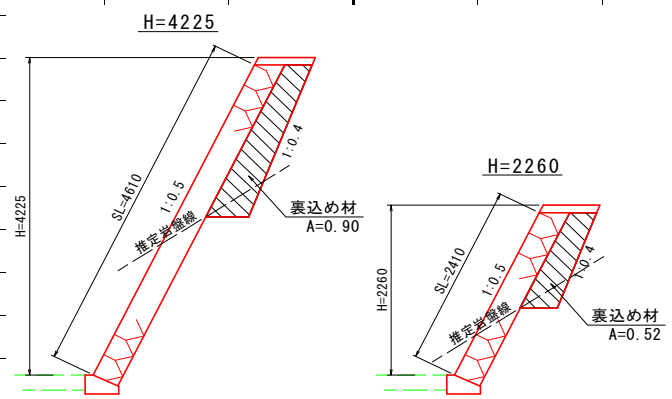

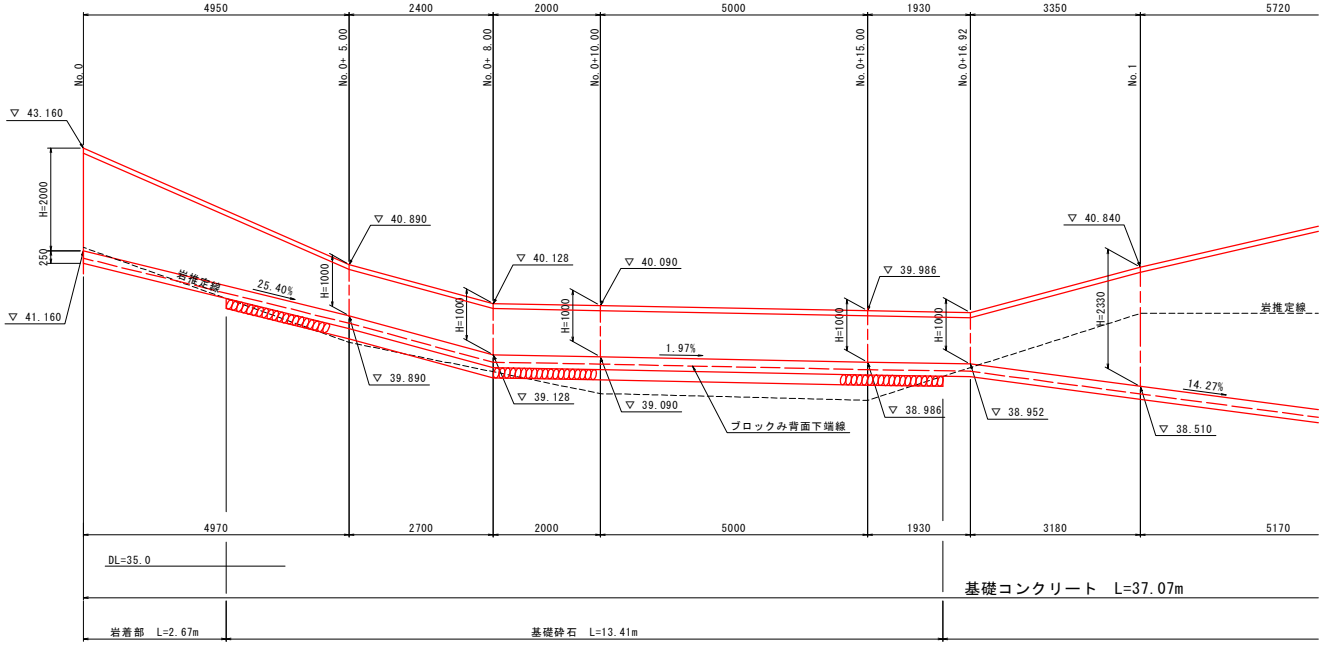
4950
2400
2000
5000
1930
3350
5720
No. 0
No. 0+ 5.00
No. 0+ 8.00
No. 0+10.00
No. 0+15.00
No. 0+16.92
No. 1
▽ 43.160
H=2000
250
▽ 41.160
岩推定線
25.40%
H=1000
▽ 40.890
▽ 40.128
▽ 40.090
▽ 39.986
▽ 40.840
H=2330
岩推定線
1.97%
14.27%
▽ 39.890
▽ 39.128
▽ 39.090
ブロックみ背面下端線
▽ 38.986
▽ 38.952
▽ 38.510
4970
2700
2000
5000
1930
3180
5170
DL=35.0
基礎コンクリート　L=37.07m
岩着部　L=2.67m
基礎砕石　L=13.41m

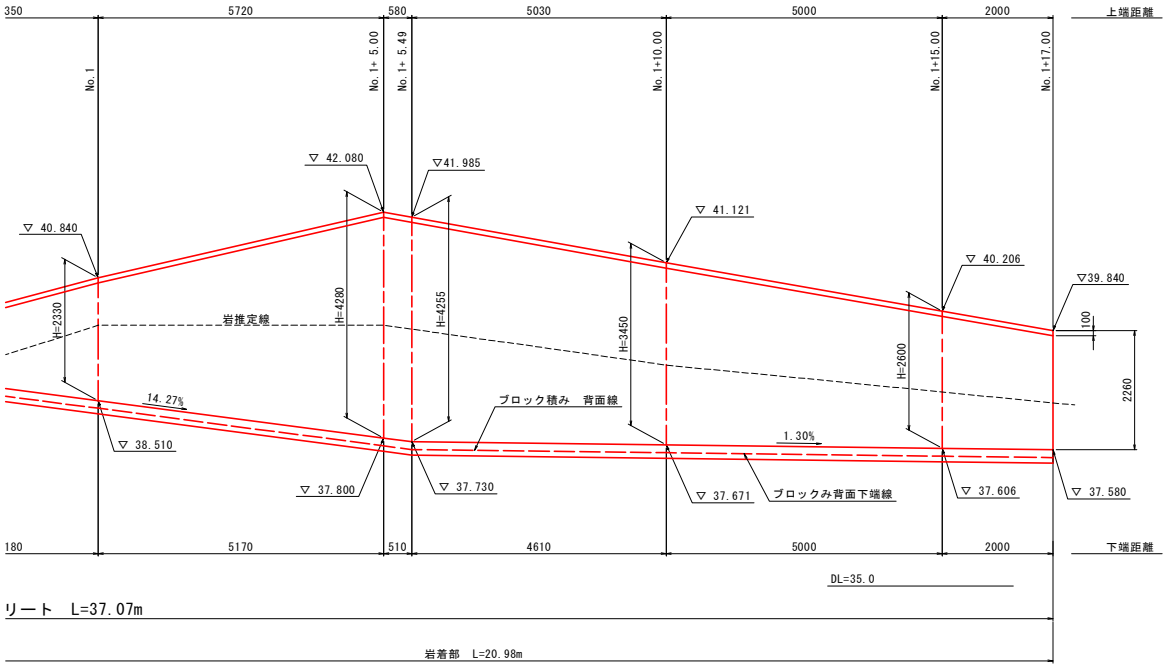
350
5720
580
5030
5000
2000
上端距離
No. 1
No. 1+ 5.00
No. 1+ 5.49
No. 1+10.00
No. 1+15.00
No. 1+17.00
▽ 42.080
▽41.985
▽ 41.121
▽ 40.840
▽ 40.206
▽39.840
H=2330
H=4280
H=4255
H=3450
H=2600
100
2260
岩推定線
14.27%
ブロック積み　背面線
1.30%
▽ 38.510
▽ 37.800
▽ 37.730
▽ 37.671
ブロックみ背面下端線
▽ 37.606
▽ 37.580
180
5170
510
4610
5000
2000
下端距離
DL=35.0
リート　L=37.07m
岩着部　L=20.98m

水路工　計算書

種　　別：
ブロック：
区　　分：

細別／規格	算　　式　／　　図	数　量
天端コンクリート		74.79　m
左側	「水路展開図」より　= 36.83	
右側	〃　= 37.96	
コンクリート	0.732 × 74.8 ÷ 10.00	5.5　m3
目地材	5.5 × 1/10	0.6　m2

天端コンクリート

号計算書　　数　量　計　算　書　　NO.

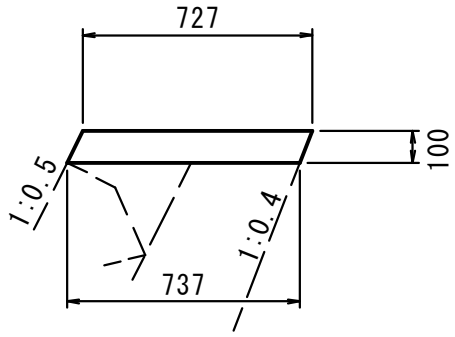

1:0.5　斜比率＝1.11803　　1:0.4　斜比率＝1.07703

10.0m当り

名称・規格	計　算　式	単位	数量
コンクリート 18N/mm2以上	1/2×(0.727＋0.737)×0.100×10.0　＝ 0.732	m3	0.732
目地材 t=10mm	0.732×1/10　＝ 0.073	m2	0.07

水路工　計算書

種　　別：
ブロック：
区　　分：

細別／規格	算　　式　／　　図	数　量
平張コンクリート	No.0～No.1＋17.00　　L= 37.00	
〔1.0式当たり〕		
コンクリート		
18N/mm2以上	0.800×0.200×37.00m	5.920 m3
基礎砕石		
RC-40, t=200	計算書より	12.17 m2
目地材		
t=10mm	5.920×1/10 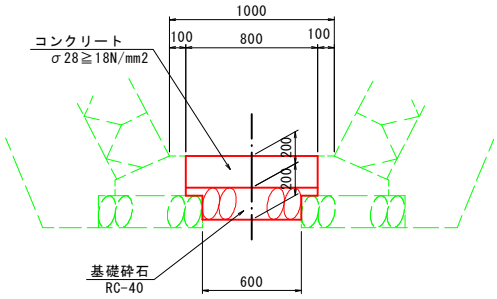	0.59 m2

平張コンクリート

測　　点	(平均) 点間距離 m	基礎砕石 RC-40 断　面	平　均	数　量				基面整正 軟岩 断　面	平　均	数　量	基面整正 土砂 断　面	平　均	数　量	備考
No.　0	—	0.60	—	—										
No.　0 ＋ 5.000	5.000	0.60	0.600	3.00										
No.　0 ＋ 10.000	5.000	0.60	0.600	3.00										
No.　0 ＋ 15.000	5.000	0.60	0.600	3.00				0.0	—	—				
No.　1	5.000	0.00	0.300	1.50				0.8	0.40	2.0				
No.　1 ＋ 5.000	5.000	0.00	0.000	0.00				0.8	0.80	4.0				
No.　1 ＋ 10.000	5.000	0.00	0.000	0.00				0.8	0.80	4.0	0.0	—	—	
No.　1 ＋ 15.000	5.000	0.37	0.185	0.93				0.6	0.70	3.5	0.1	0.05	0.3	
No.　1 ＋ 17.000	2.000	0.37	0.370	0.74				0.6	0.60	1.2	0.1	0.10	0.2	
合　　計	m 37.000			m2 12.17						m2 14.7			m2 0.5	

水路工　計算書

種　　別：
ブロック：
区　　分：

細別／規格	算　　式　／　　図	数　量
No.1＋15.55付近　流入部		
〔1.0式当たり〕		
コンクリート		
18N/mm2以上		0.639 m3
起点側壁	1/2×(0.727＋0.844)×1.168×0.300　＝ 0.275	
終点側壁	1/2×(0.727＋0.839)×1.121×0.300　＝ 0.263	
水叩Co	1/2×(0.844＋0.839)×0.800×0.150　＝ 0.101	
型枠	1:0.4　斜比率=1.07703　1:0.5　斜比率=1.11803	
一般型枠		3.66 m2
起点側壁	1/2×(0.727＋0.844)×1.168 ＋(1.11803＋1.07703)×1.306×0.30　＝ 1.78	
終点側壁	1/2×(0.727＋0.839)×1.121 ＋(1.11803＋1.07703)×1.121×0.30　＝ 1.62	
水叩Co	(1.11803＋1.07703)×0.150×0.80　＝ 0.26	

起点側壁

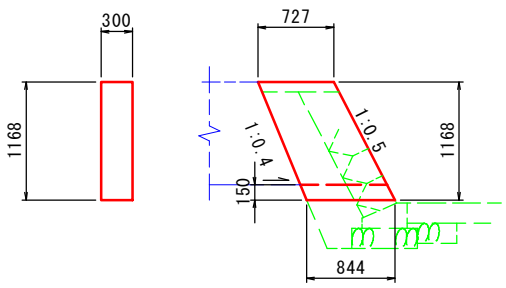

終点側壁

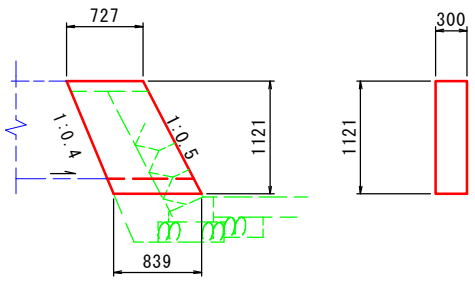

水叩コンクリート

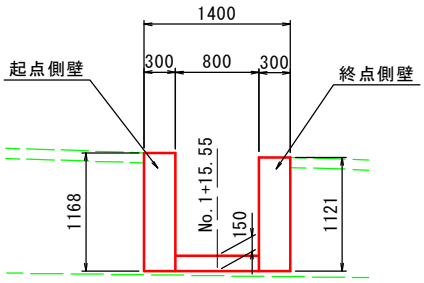

排水構造物工　作業土工集計表

名　　称			排水構造物						単位	合　計
			1号U型側溝	1号管渠	2号管渠	管渠撤去	小段排水	17号集水桝		
作業土工	床堀B	軟岩							m3	0.0
		土　砂	34.6	4.4	4.3	4.6	5.0	4.8	m3	57.8
	床堀B'	軟岩							m3	0.0
		土　砂							m3	0.0
	埋戻し	小規模	14.8	2.5	2.4	5.7	3.0	3.1	m3	31.6
		土砂：W＜1.0							m3	0.0
		土砂：1.0≦W＜4.0							m3	0.0
	基面整正	軟岩							m2	0.0
		土　砂							m2	0.0

1号U型側溝

号計算書	数　量　計　算　書	NO.

L=49.4m

1号U型側溝

落ちふた式U形側溝
(3種-300A)JIS A5372

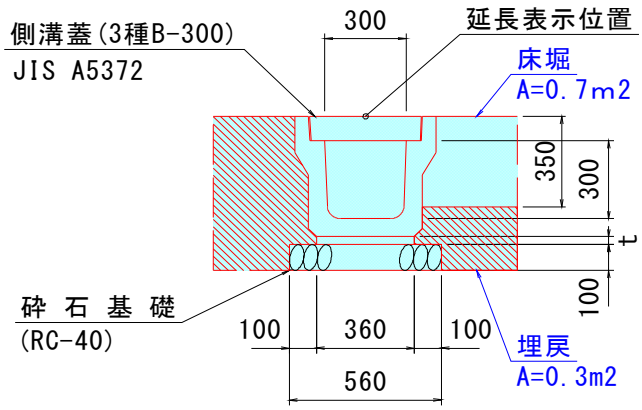

10.0m当り

名 称・規 格	計　　算　　式	単 位	数 量
プレキャストU型 300A		m	10.0
蓋板 3種、B300用	10.0÷0.5	枚	20.0
基礎材	0.56×0.1×10.0	m3	0.56
			1.0式当り
作業土工			
床堀(土砂)	49.4×0.7 = 34.58	m3	34.6
埋戻し(土砂) 小規模	49.4×0.3 = 14.82	m3	14.8

1号管渠

号計算書	数　量　計　算　書	NO.

L= 6.3m

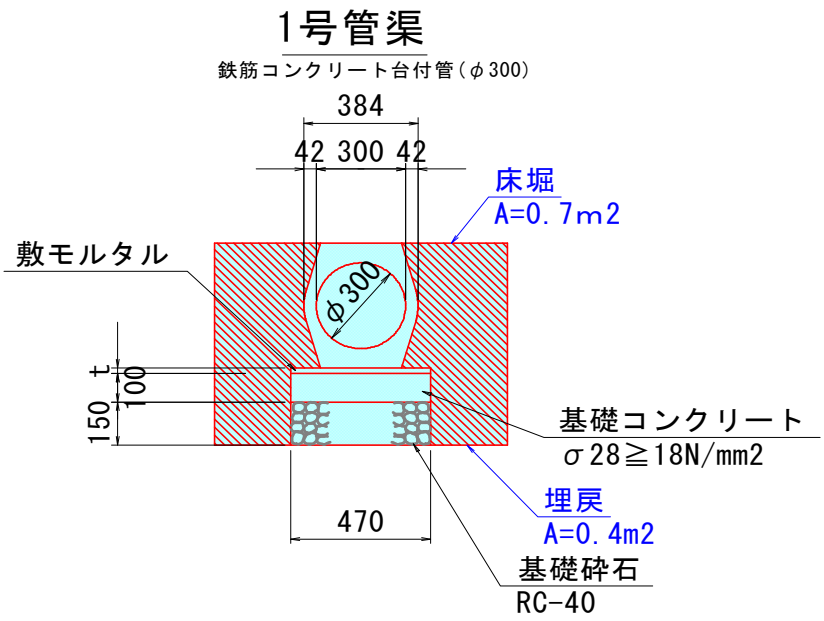

10.0m当り

名称・規格	計　算　式	単位	数量
鉄筋コンクリート台付管 φ300		m	10.00
作業土工			1.0式当り
(流用部)	= 6.30	m	6.3
床堀(土砂)	0.7×6.3 = 4.41	m3	4.4
埋戻し(土砂) 小規模	0.4×6.3 = 2.52	m3	2.5
			1.0式当り
(撤去部)	= 11.90	m	11.9
床堀(土砂)	0.7×11.9 = 4.64	m3	4.6
埋戻し(土砂) 小規模	0.4×11.9 = 5.71	m3	5.7

2号管渠

号計算書	数　量　計　算　書	NO.

L= 4.8m

2号管渠

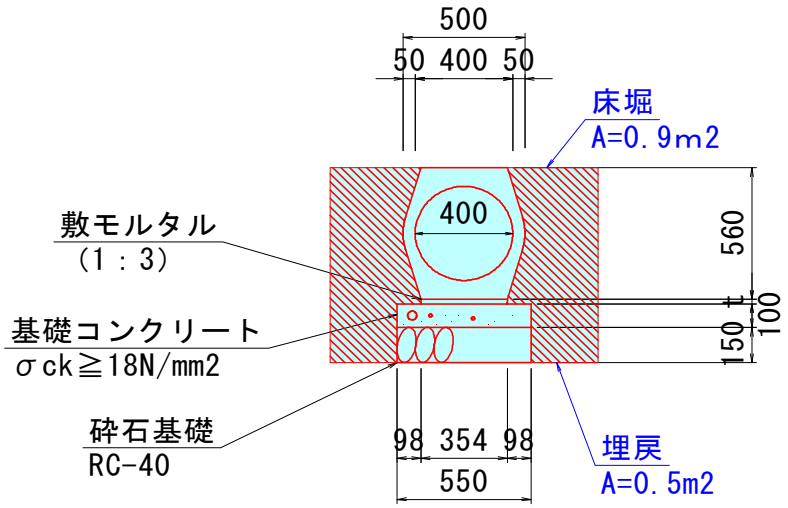

10.0m当り

名称・規格	計　算　式	単位	数量
鉄筋コンクリート台付管 φ400		m	10.00
			1.0式当り
作業土工 基面整正	0.55×4.8　= 2.640	m2	2.64
作業土工			
床堀(土砂)	4.8×0.9　= 4.32	m3	4.3
埋戻し(土砂) 小規模	4.8×0.5　= 2.40	m3	2.4

17号集水桝

号計算書	数　量　計　算　書	NO.

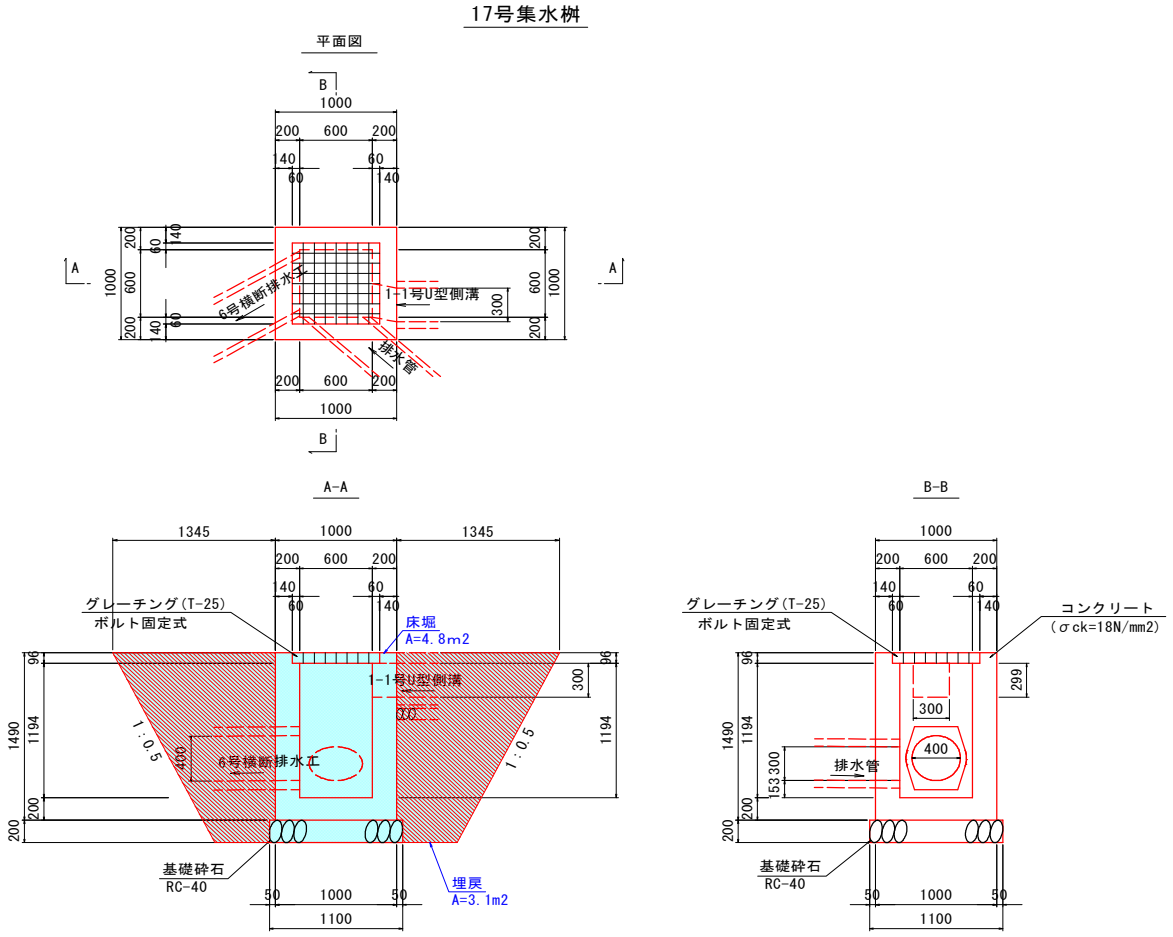

1.0基当り

名称・規格	計　算　式	単位	数量
コンクリート σck≧18N/mm2		m3	0.816
	1.00*1.00*1.49−0.6*0.6*(1.194+0.096) = 1.026		
控除	(0.3*0.299)*0.15+1/4*(0.4^2*π+0.3^2*π) = −0.210		
型枠 一般型枠		m2	8.96
	(1.00+0.60)*4*1.49 = 9.536		
控除	(0.3*0.299+1/4*(0.4^2*π+0.3^2*π))*2 = −0.572		
砕石基礎 RC-40　t=150mm	1.10*1.10 = 1.210	m2	1.21
鋼製桝蓋 T-25、ボルト固定		枚	1.0
作業土工 基面整正	基礎砕石計上と同様 ＝ 1.2	m2	1.2
作業土工			
床堀(土砂)	1.0×4.8 = 4.800	m3	4.8
埋戻し(土砂) 小規模	1.0×3.1 = 3.100	m3	3.1

1号小段排水

号計算書	数　量　計　算　書	NO.

L=10.0m

1号小段排水

（土砂部）

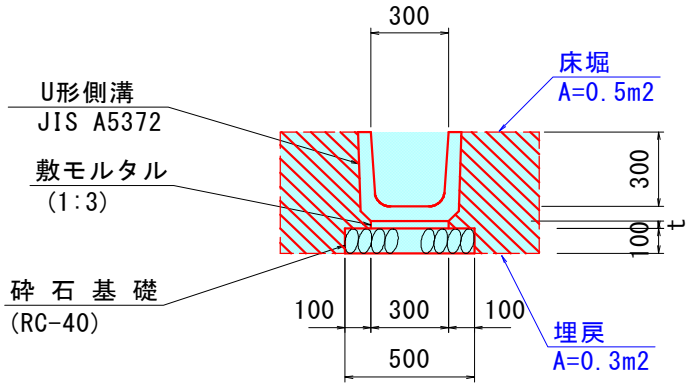

10.0m当り

名 称・規 格	計　　算　　式	単 位	数 量
プレキャストU型 300B		m	10.0
砕石基礎 RC-40　t=100mm	0.50×0.1×10.0　　=　0.500	m3	0.50
作業土工			
床堀(土砂)	10.0×0.5　　=　5.00	m3	5.0
埋戻し(土砂) 小規模	10.0×0.3　　=　3.00	m3	3.0
基面整正 土砂	10.0×0.5　　=　5.00	m2	5.0

水路横断図(1) S=1:50

水路工　作業土工　　No.0+5.0

名称	規格	左側	右側	凡例
床掘り	軟岩	0.0		
	土砂	4.7		
埋戻し	小規模	0.7		
基面整正	軟岩	-	-	
	土砂	0.6	0.6	

ブロック積み

名称	規格	左側	右側	凡例
裏込材	RC-40	0.70	0.51	

平張コンクリート

名称	規格	左側	右側	凡例
基礎砕石	RC-40	0.60		
基面整正	軟岩	-		

No.0+5.0

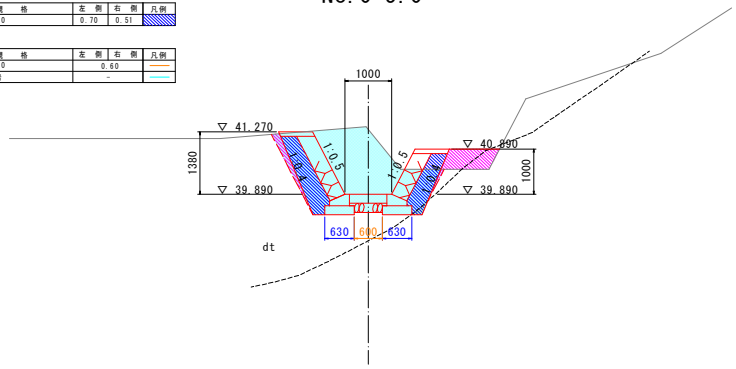

DL=35.0

水路工　作業土工　　No.0+15.0

名称	規格	左側	右側	凡例
床掘り	軟岩	-		
	土砂	4.2		
埋戻し	小規模	0.2		
基面整正	軟岩	-	-	
	土砂	0.6	0.6	

ブロック積み

名称	規格	左側	右側	凡例
裏込材	RC-40	0.51	0.51	

平張コンクリート

名称	規格	左側	右側	凡例
基礎砕石	RC-40	0.60		
基面整正	軟岩	-		

No.0+15.0

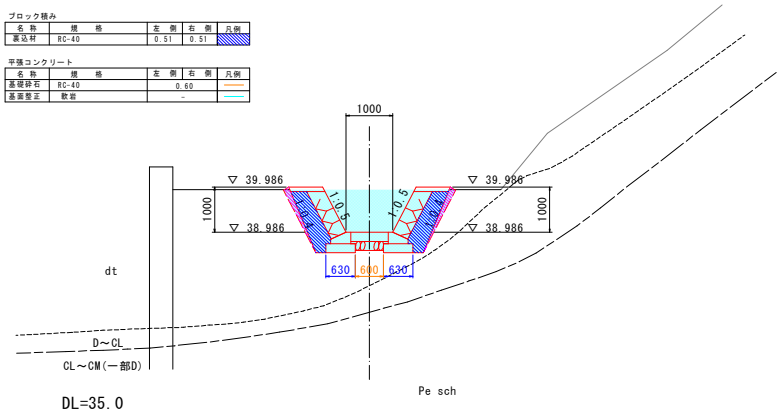

DL=35.0

水路工　作業土工　　No.0

名称	規格	左側	右側	凡例
床掘り	軟岩	0.1		
	土砂	3.3		
埋戻し	小規模	0.6		
基面整正	軟岩	-	0.5	
	土砂	0.6	-	

ブロック積み

名称	規格	左側	右側	凡例
裏込材	RC-40	1.16	0.80	

No.0

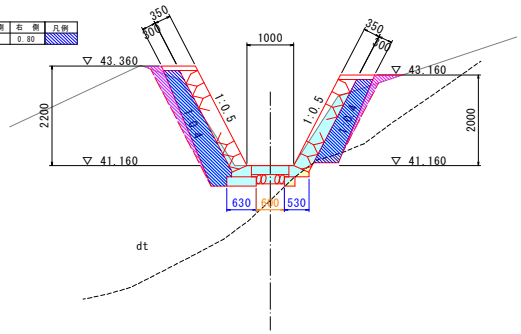

平張コンクリート

名称	規格	左側	右側	凡例
基礎砕石	RC-40	0.60		
基面整正	軟岩	-		

DL=35.0

水路工　作業土工　　No.0+10.0

名称	規格	左側	右側	凡例
床掘り	軟岩	-		
	土砂	3.8		
埋戻し	小規模	0.3		
基面整正	軟岩	-	-	
	土砂	0.6	0.6	

ブロック積み

名称	規格	左側	右側	凡例
裏込材	RC-40	0.51	0.51	

平張コンクリート

名称	規格	左側	右側	凡例
基礎砕石	RC-40	0.60		
基面整正	軟岩	-		

No.0+10.0

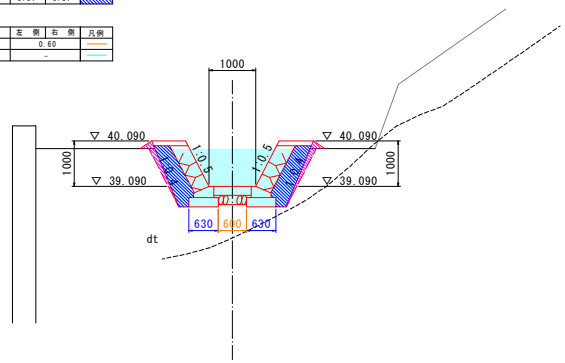

DL=35.0

※地形に関しては、ペーパーロケーションにより作成している。
また、地層線に関しても道路中心の地層線より想定し作成している。

水路横断図(2) S=1:50

水路工　作業土工　　No.1+5.0

名称	規格	左側	右側	凡例
床掘り	軟岩	3.0		
	土砂	3.5		
埋戻し	小規模	0.2		
基面整正	軟岩	0.4	0.4	
	土砂	-	-	

ブロック積み

名称	規格	左側	右側	凡例
裏込材	RC-40	0.47	0.91	

平張コンクリート

名称	規格	左側	右側	凡例
基礎砕石	RC-40	-		
基面整正	軟岩	0.8		

No. 1+5.0

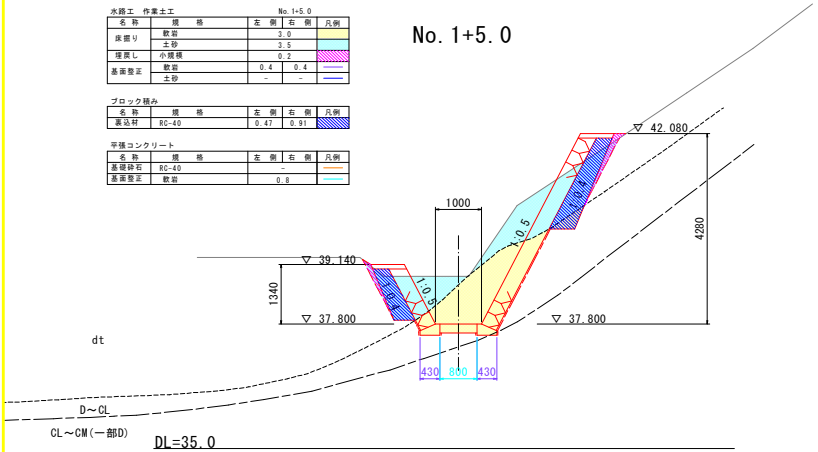

水路工　作業土工　　No.1+15.0

名称	規格	左側	右側	凡例
床掘り	軟岩	0.5		
	土砂	3.0		
埋戻し	小規模	0.2		
基面整正	軟岩	-	0.4	
	土砂	0.6	-	

ブロック積み

名称	規格	左側	右側	凡例
裏込材	RC-40	0.61	0.59	

平張コンクリート

名称	規格	左側	右側	凡例
基礎砕石	RC-40	0.37		
基面整正	軟岩	0.6		
	土砂	0.1		

No. 1+15.0

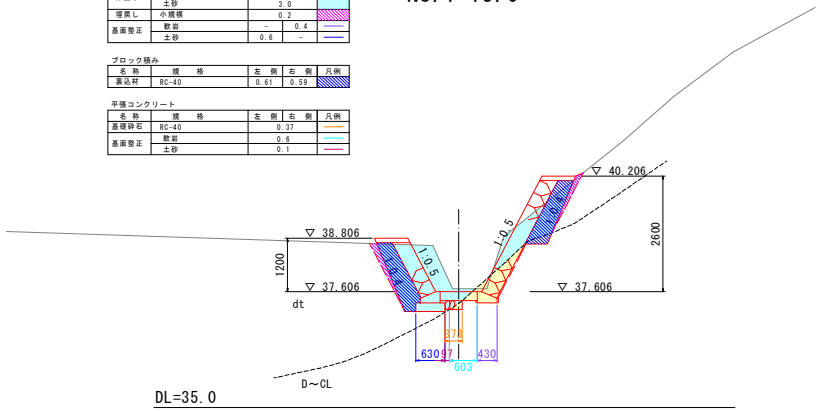

水路工　作業土工　　No.1

名称	規格	左側	右側	凡例
床掘り	軟岩	1.5		
	土砂	4.0		
埋戻し	小規模	0.2		
基面整正	軟岩	0.4	0.4	
	土砂	0.1	-	

ブロック積み

名称	規格	左側	右側	凡例
裏込材	RC-40	0.72	0.66	

平張コンクリート

名称	規格	左側	右側	凡例
基礎砕石	RC-40	-		
基面整正	軟岩	0.8		

No. 1

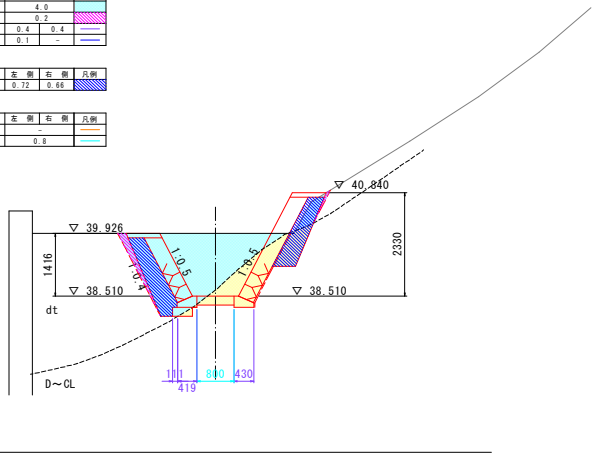

水路工　作業土工　　No.1+10.0

名称	規格	左側	右側	凡例
床掘り	軟岩	1.0		
	土砂	3.5		
埋戻し	小規模	0.3		
基面整正	軟岩	0.5	0.4	
	土砂	0.1	-	

ブロック積み

名称	規格	左側	右側	凡例
裏込材	RC-40	0.66	0.80	

平張コンクリート

名称	規格	左側	右側	凡例
基礎砕石	RC-40	-		
基面整正	軟岩	0.8		

No. 1+10.0

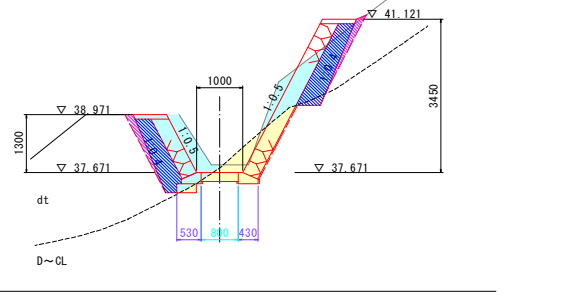

※地形に関しては、ペーパーロケーションにより作成している。
また、地層線に関しても道路中心の地層線より想定し作成している。

断面図 S=1:100

取り付け道路

No.0+10.0 ※原地盤はペーロケ

FH=30.070

擁壁工　作業土工

名　称		数　量	凡例
床　掘B	土砂	4.9	
埋戻し	1.0≦W＜4.0	2.3	
基面整正	土砂	1.6	

道路土工　No.0+10.0

名　称	規　格	左側	右側	凡例
路床盛土	2.5＜B	－		
	2.5≦B＜4.0	－		
	4.0≦B	1.0		

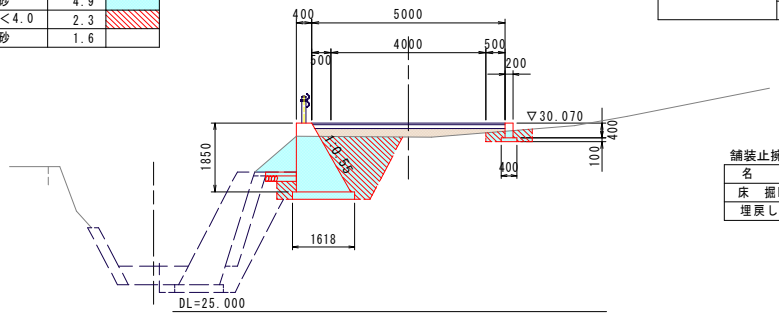

舗装止擁壁工　作業土工

名　称		数　量	凡例
床　掘B	土砂	0.3	
埋戻し	W＜1.0	0.3	

取り付け道路 ※原地盤はペーロケ

No.1

FH=29.055

擁壁工　作業土工

名　称		数　量	凡例
床　掘B	土砂	2.4	
埋戻し	1.0≦W＜4.0	1.2	
基面整正	土砂	1.2	

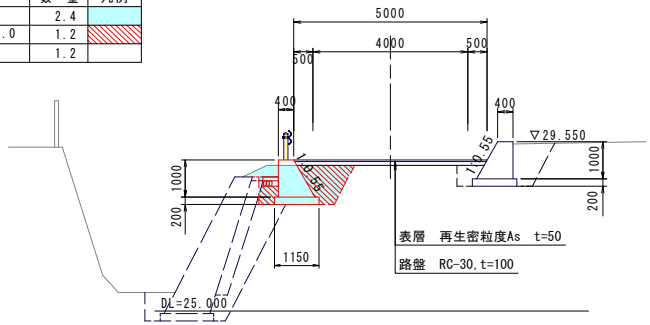

表層　再生密粒度As　t=50

路盤　RC-30,t=100